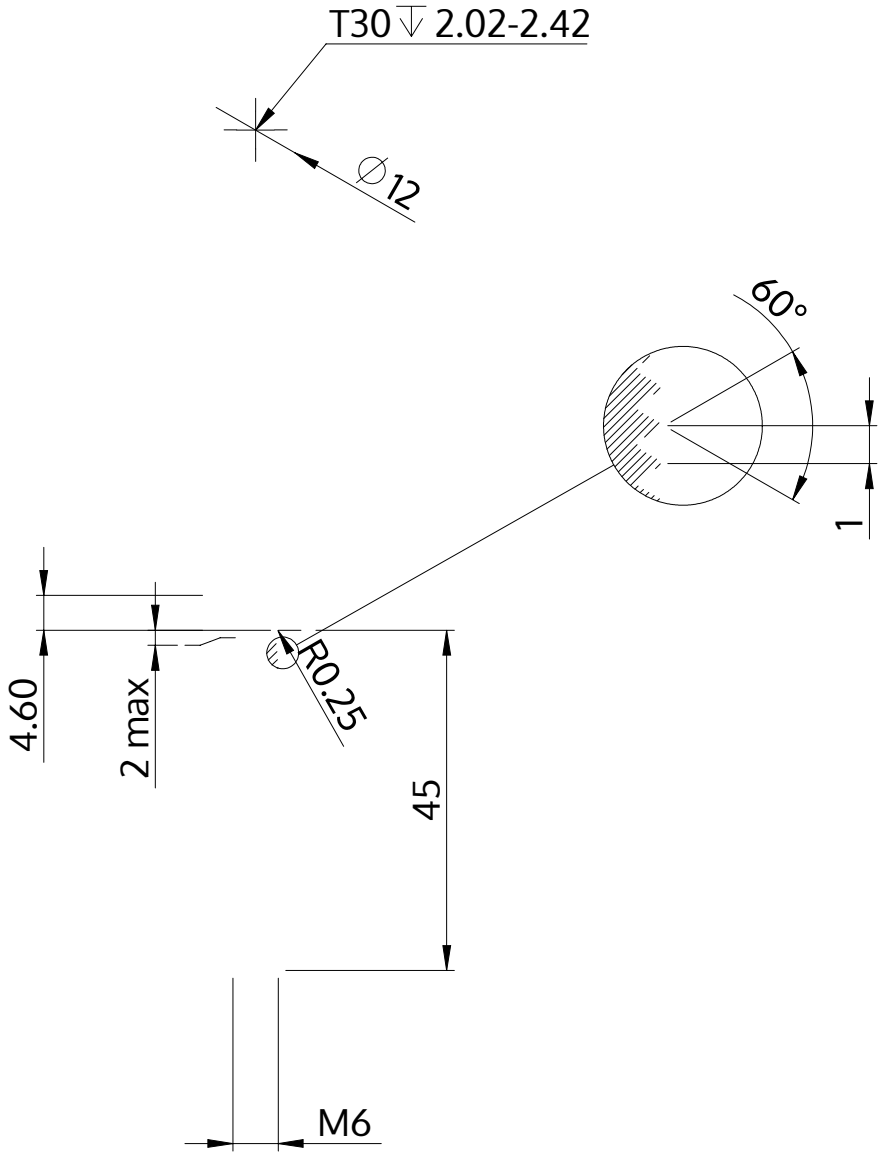

Descrição	STM39 6.0x45.0 - T30
Material	inox A2
Superfície	Decapado e passivado
Peso	10.337 kg / 1000 peças

SCREWERK	**STM390600450E**	
Desenho Métrico A4	Escala 1:1	2024-10