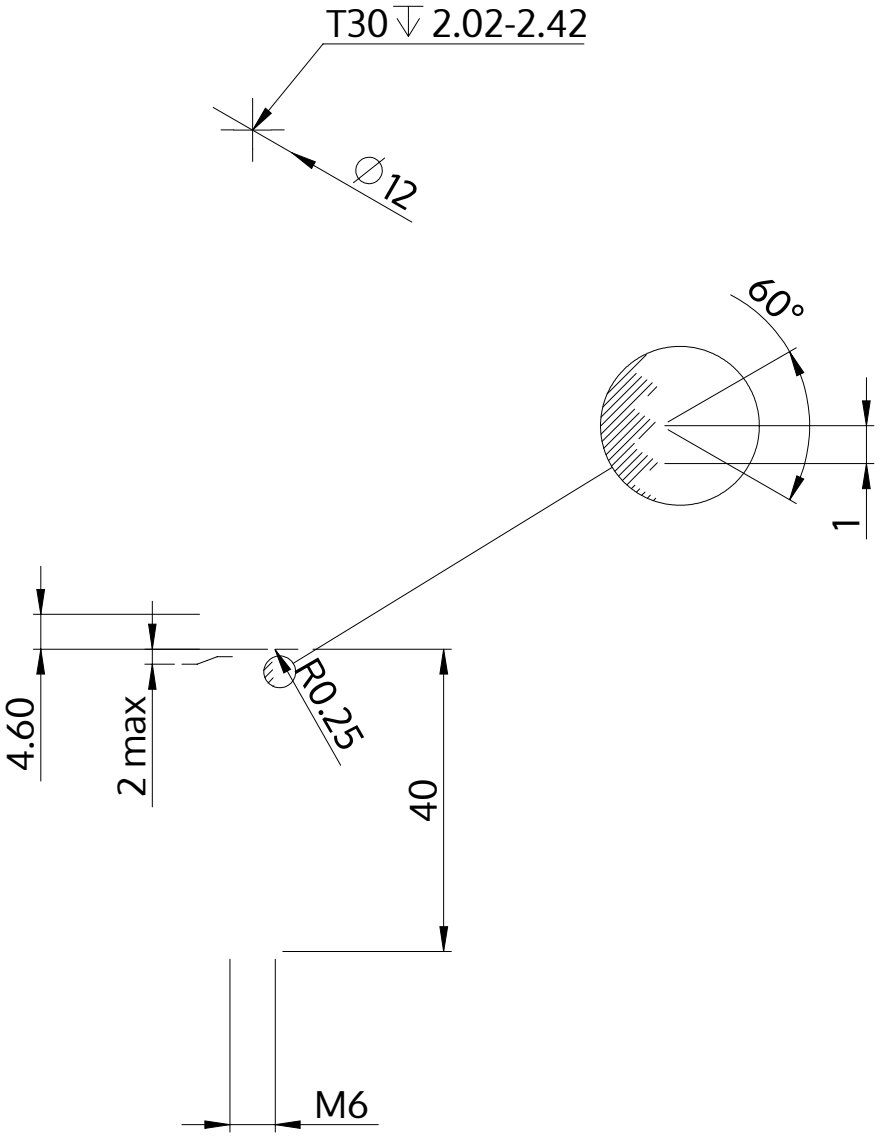

Описание	STM39 6.0x40.0 - T30
Материал	сталь, упрочненная
Поверхность	Оцинковка 5-7µm, термообработка,синий / прозрачный пассивация
Вес	9.497 kg / 1000 Штука

SCREWERK	**STM390600400S**	
Метрический чертеж A4	Шкала 1:1	2024-10