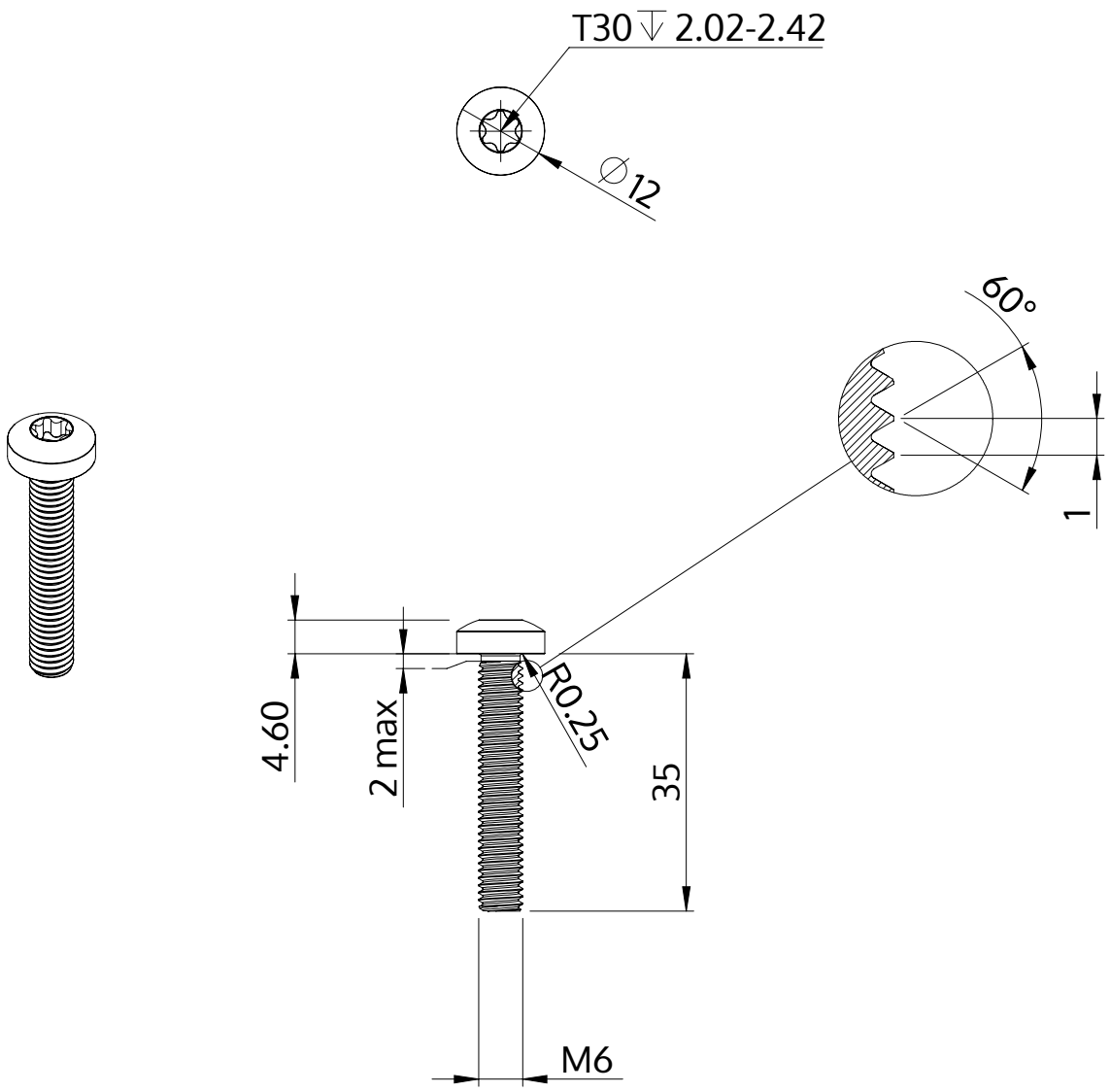

Beschreibung	STM39 6.0x35.0 - T30
Werkstoff	Stahl, vergütet
Oberfläche	ZnNi min. 5µm, schwarz passiviert, getempert, versiegelt
Gewicht	8.658 kg / 1000 Stück

SCREWERK	**STM390600350B**	
Metrische Zeichnung A4	Skalierung 1:1	2024-10