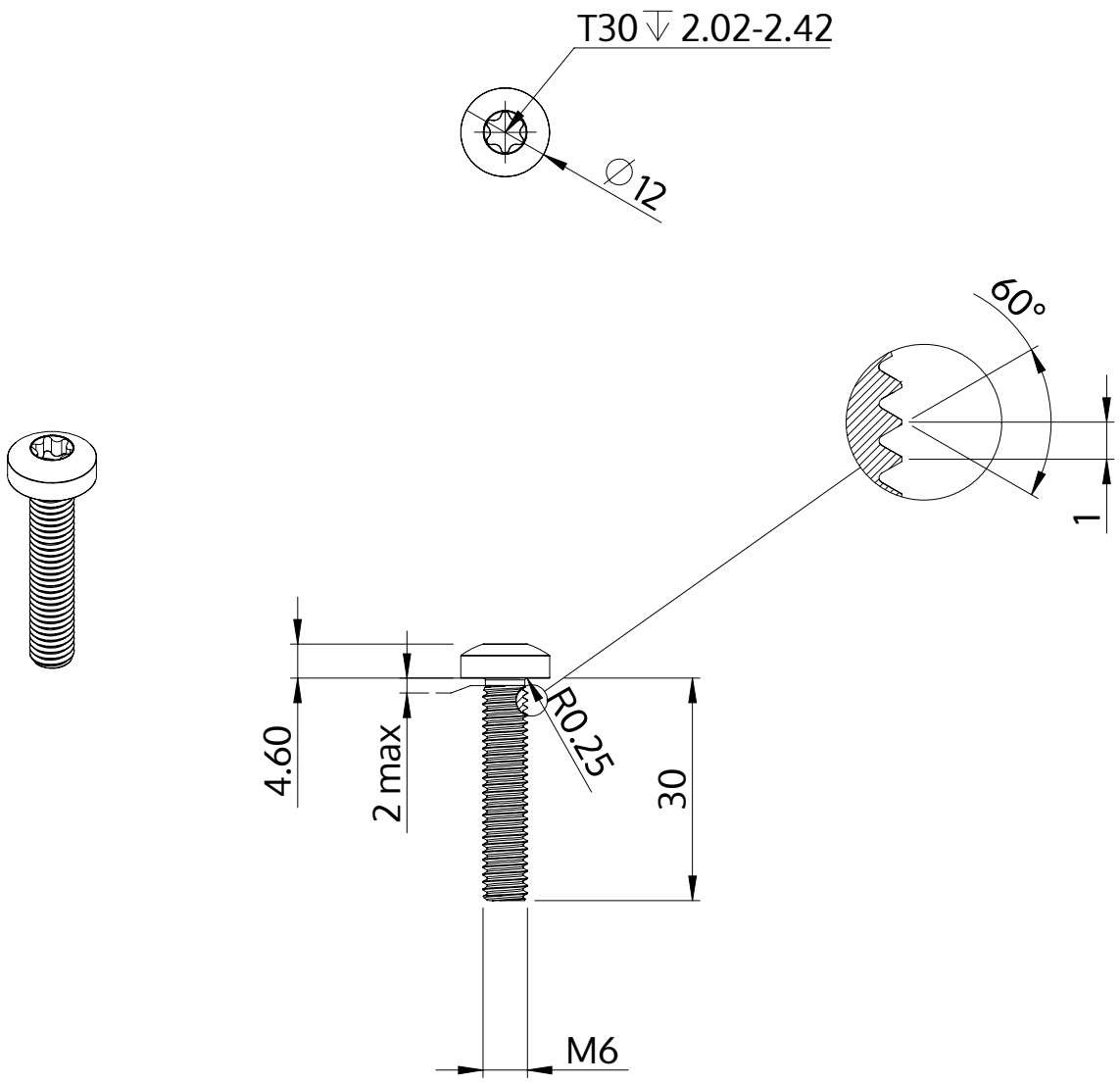

Описание	STM39 6.0x30.0 - T30
Материал	Нержавеющая сталь A2
Поверхность	Светлый отжиг и пассивация
Вес	7.819 kg / 1000 Штука

SCREWERK	**STM390600300E**	
Метрический чертеж A4	Шкала 1:1	2024-10