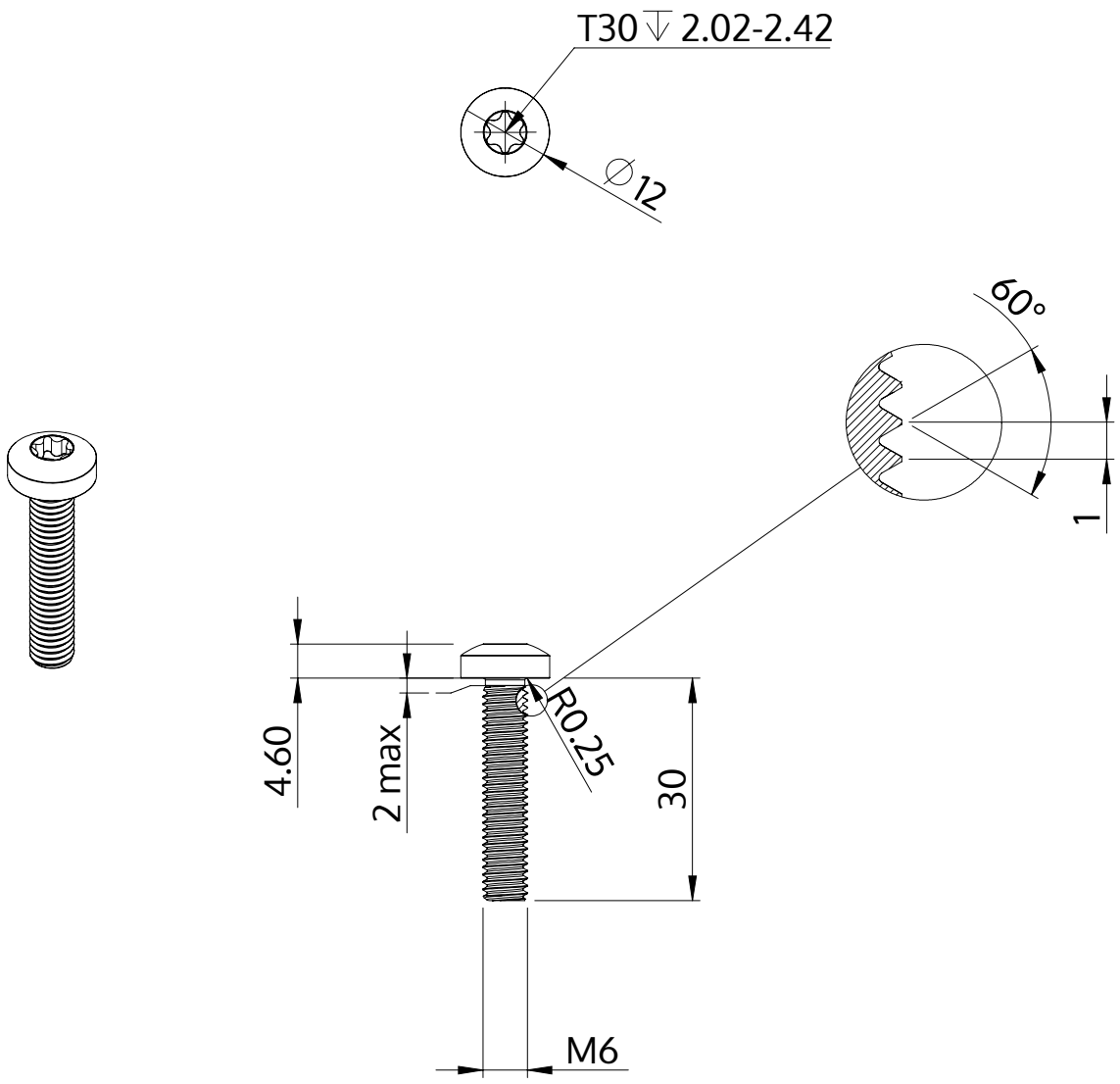

Popis	STM39 6.0x30.0 - T30
Materiál	Nerezová ocel A2
Povrch	holá, mořená a pásová ocel
Hmotnost	7.819 kg / 1000 Kus

SCREWERK	**STM390600300E**	
Metric výkres A4	Měřítko 1:1	2024-10