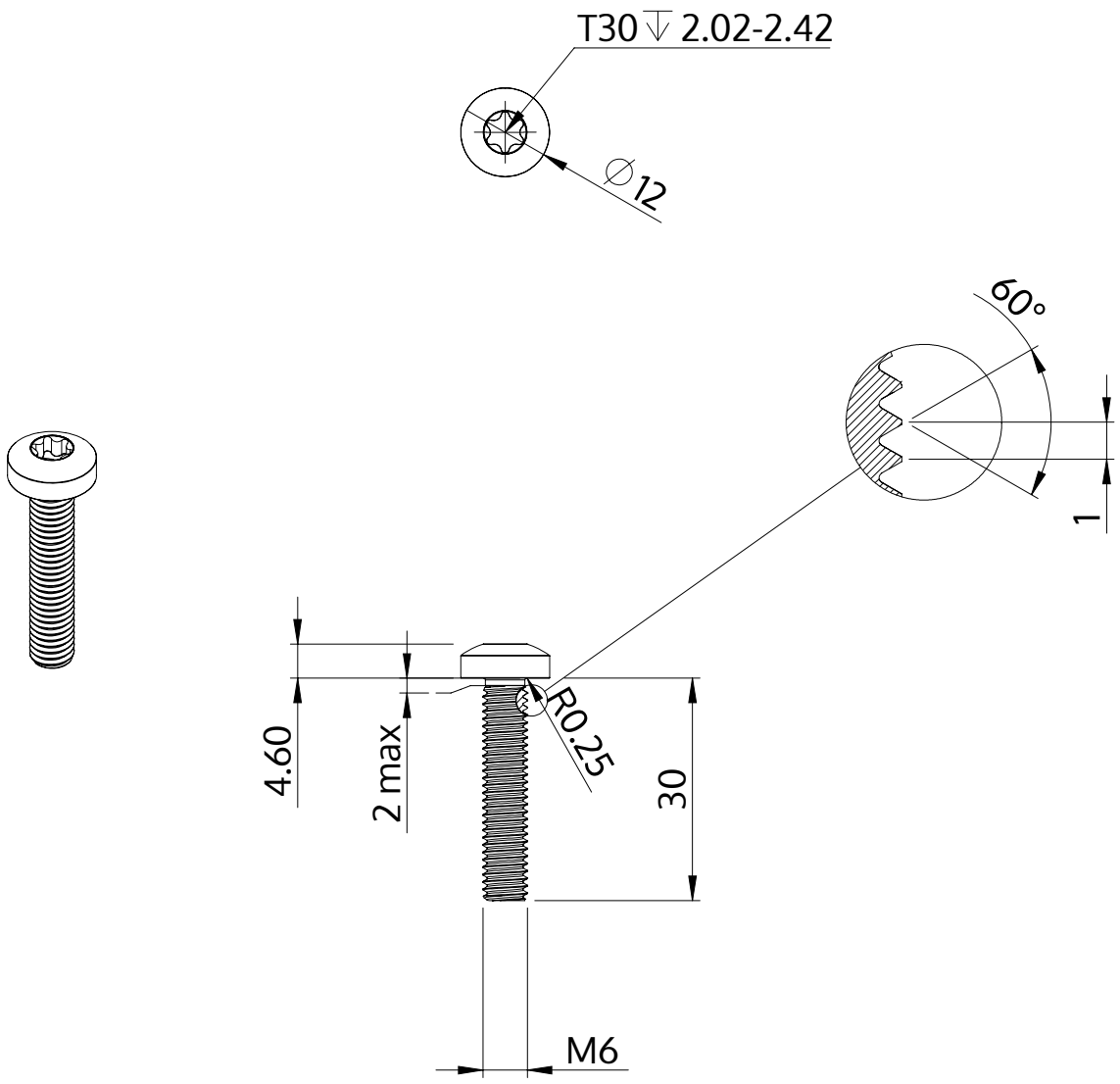

Açıklaması	STM39 6.0x30.0 - T30
Malzeme	Çelik, sertleştirilmiş
Kaplama	ZnNi siyah-pasifleştirilmiştir, temperlenmistir, kaplanmış
Ağırlık	7.819 kg / 1000 Adet

SCREWERK	**STM390600300B**	
Metrik çizim A4	Ölçeklendirme 1:1	2024-10