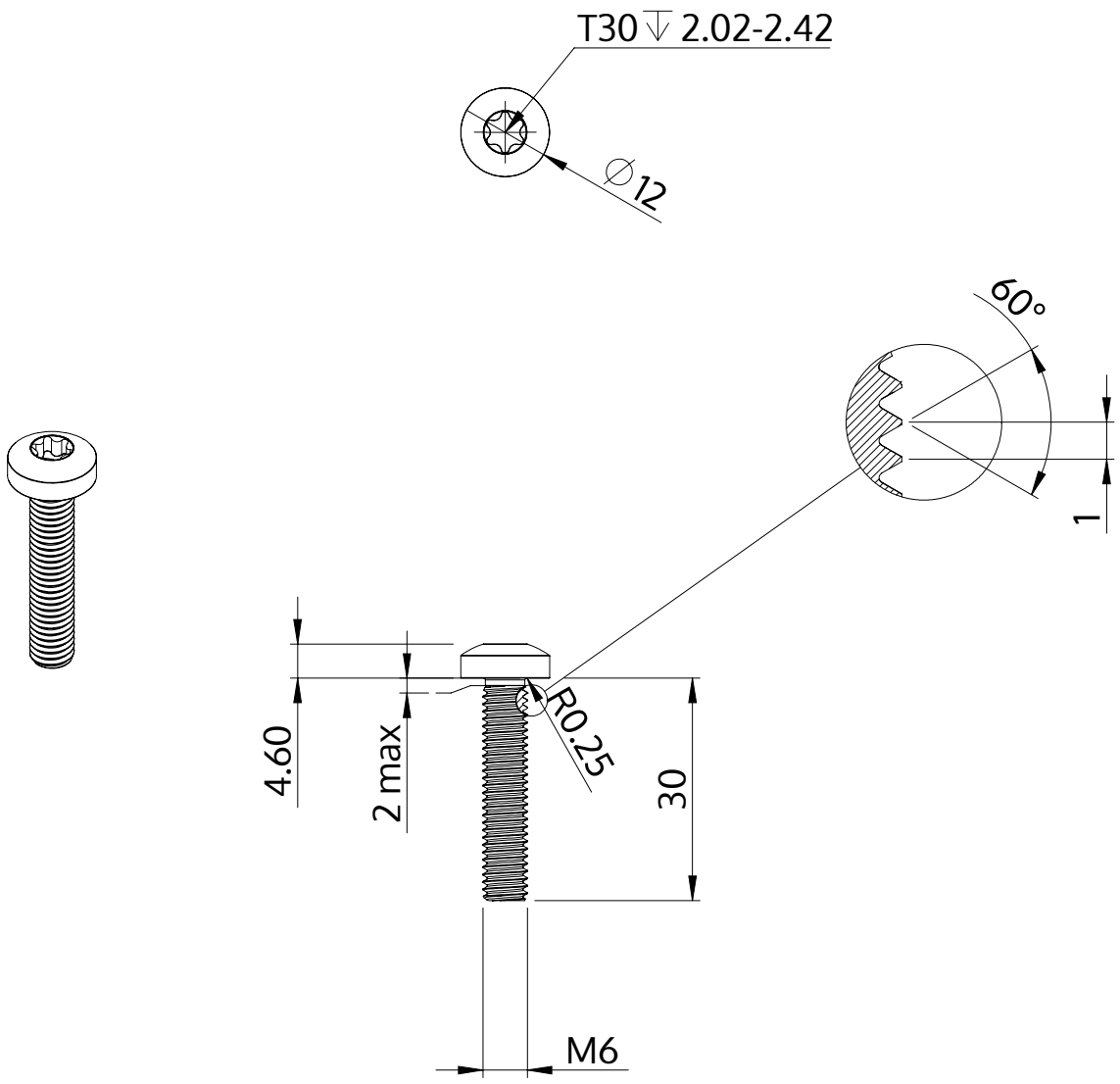

Descriere	STM39 6.0x30.0 - T30
Material	oțel, călit
Exterior	zincat, Nichelat, pasivat negru / nu conține Cr-VI, recopt, ermetizat
Greutate	7.819 kg / 1000 unități

SCREWERK	**STM390600300B**	
Desen metric A4	Scalarea 1:1	2024-05