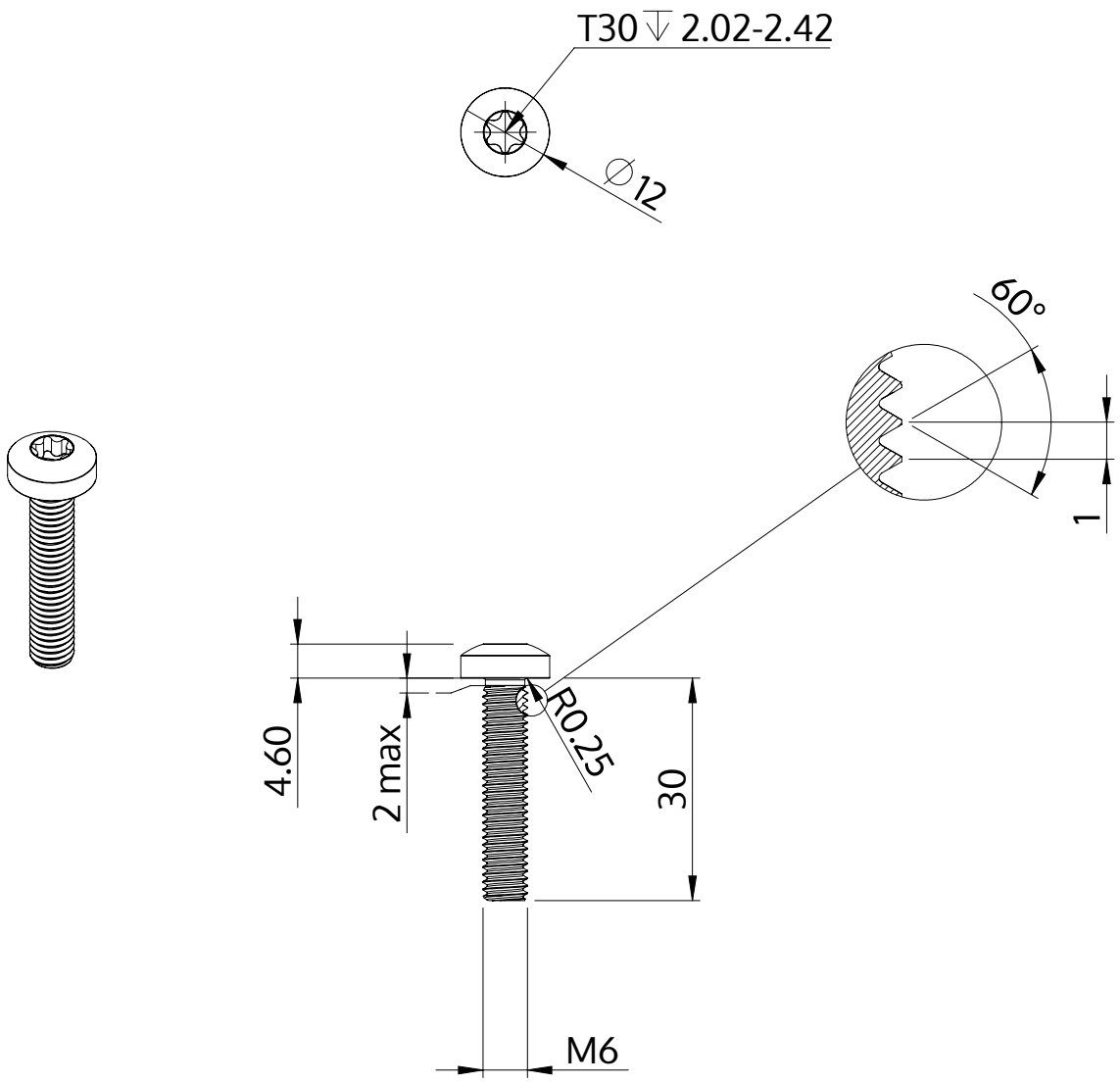

Descrizione	STM39 6.0x30.0 - T30
Materiale	acciaio, temprato
Superficie	Placcato Zinco-Nichel, passivato nero, ricotto, sigillato
Peso	7.819 kg / 1000 pezzi

SCREWERK	**STM390600300B**	
Disegno metrico A4	Scala 1:1	2024-10