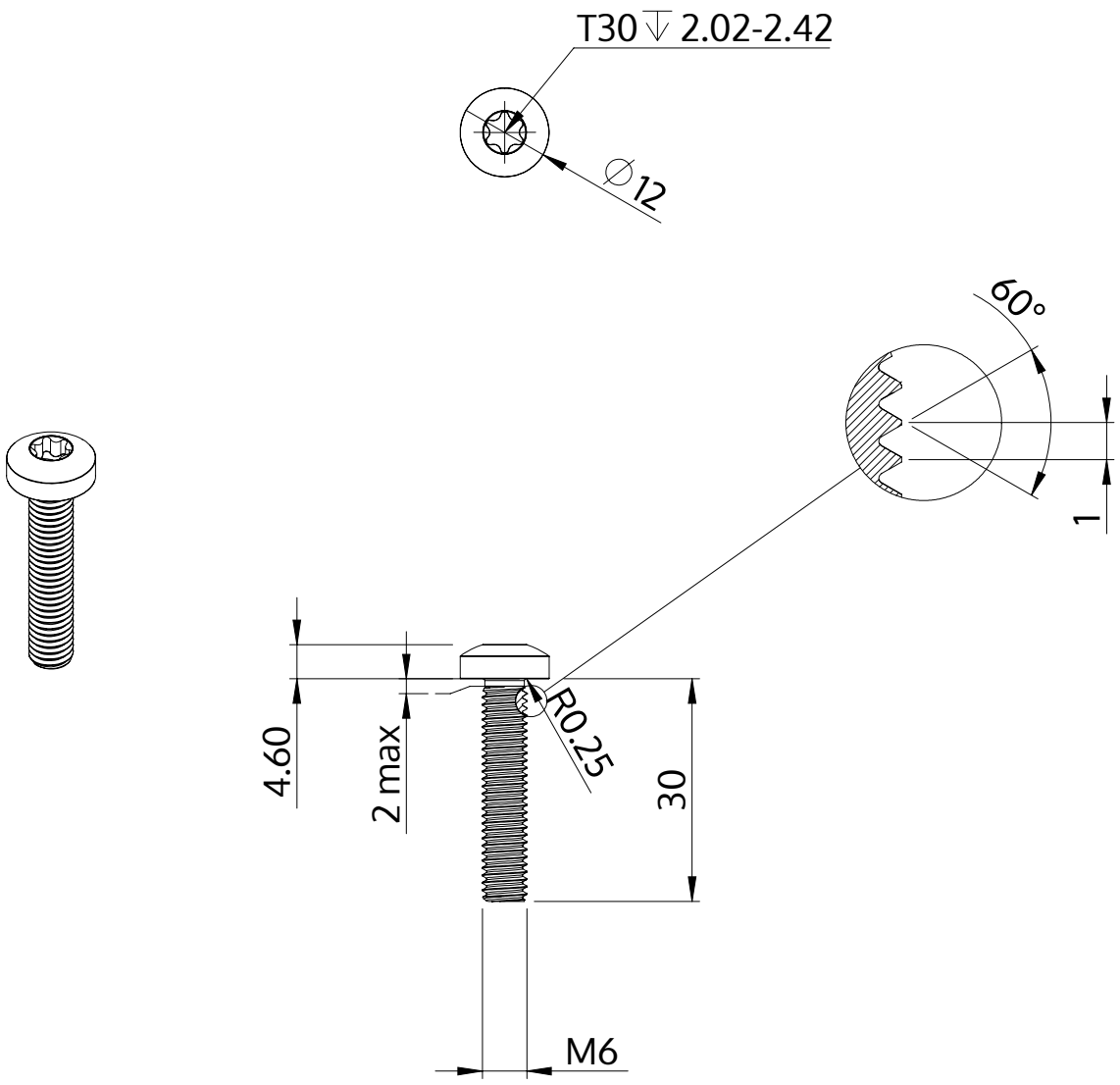

Popis	STM39 6.0x30.0 - T30
Materiál	Temperovaná ocel
Povrch	ZiNi černá-pasivovaná+temperovaná+utěsněná
Hmotnost	7.819 kg / 1000 Kus

SCREWERK	**STM390600300B**	
Metric výkres A4	Měřítko 1:1	2024-10