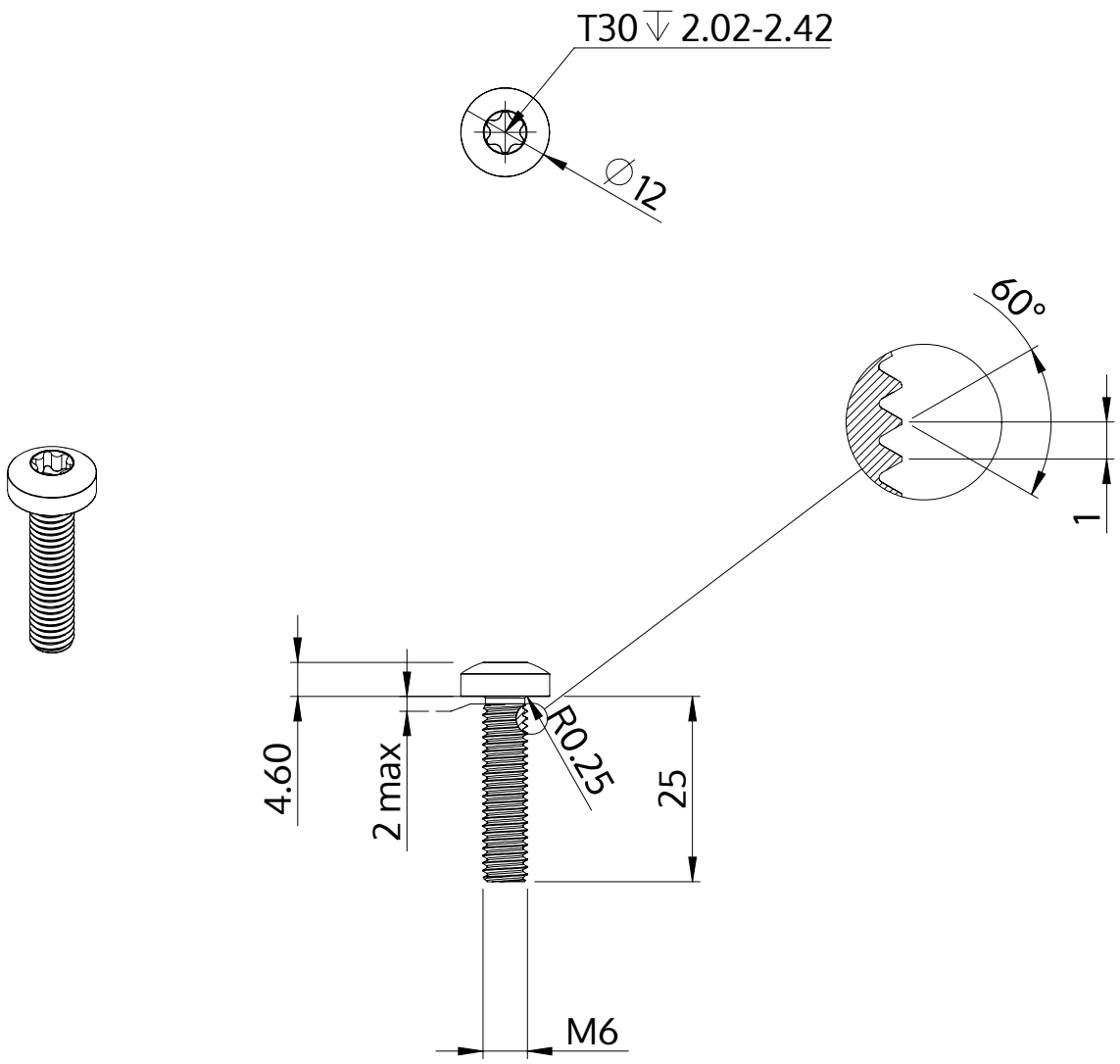

Descrição	STM39 6.0x25.0 - T30
Material	aço, endurecido
Superfície	zincado 5-7 µm, galvanizado, azul / passivado transparente
Peso	6.979 kg / 1000 peças

SCREWERK	**STM390600250S**	
Desenho Métrico A4	Escala None:1	2024-04