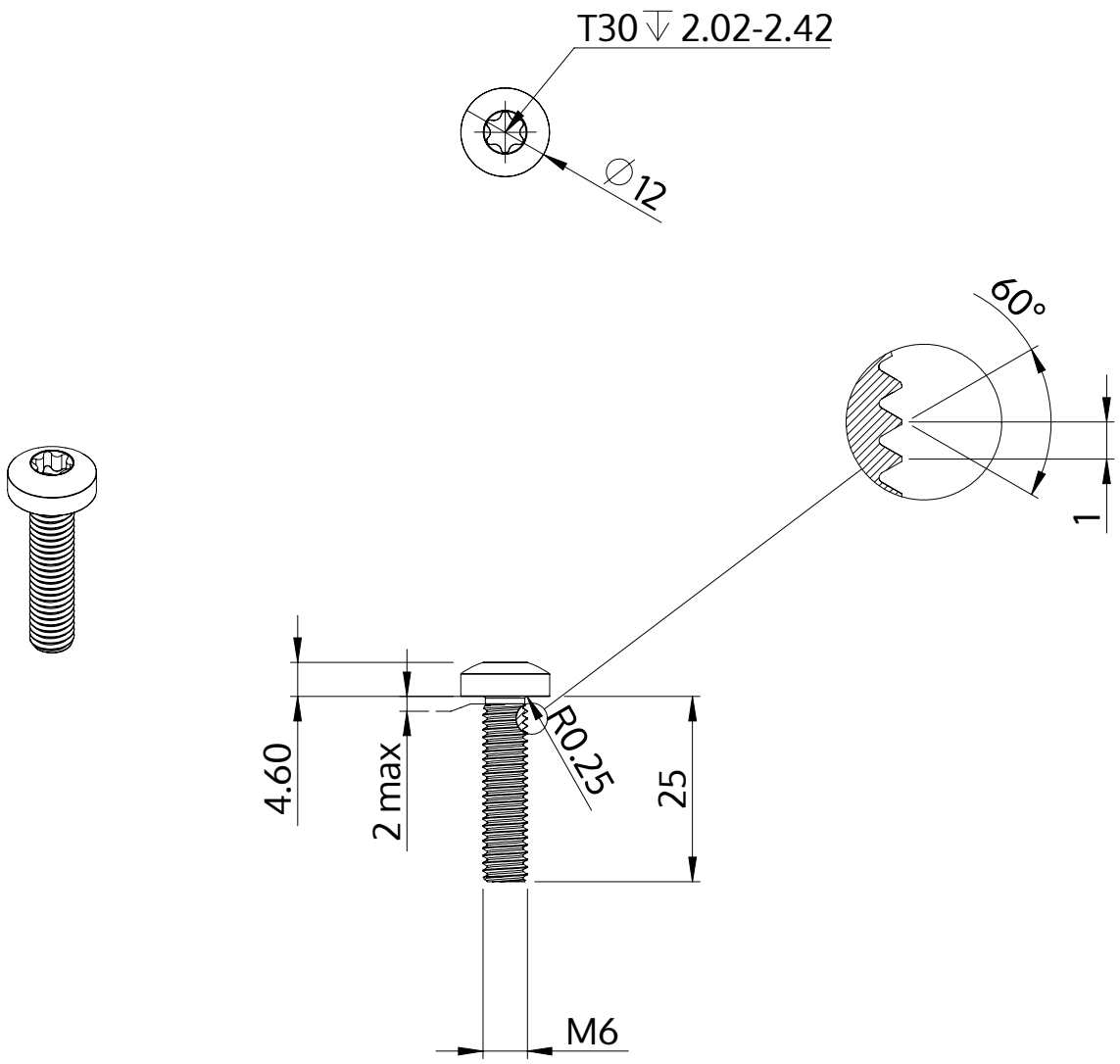

Beskrivning	STM39 6.0x25.0 - T30
Material	rostfritt stål A2
Yta	svart
Vikt	6.979 kg / 1000 styck

SCREWERK	**STM390600250J**	
Metrisk skiss A4	Skala 1:1	2025-06