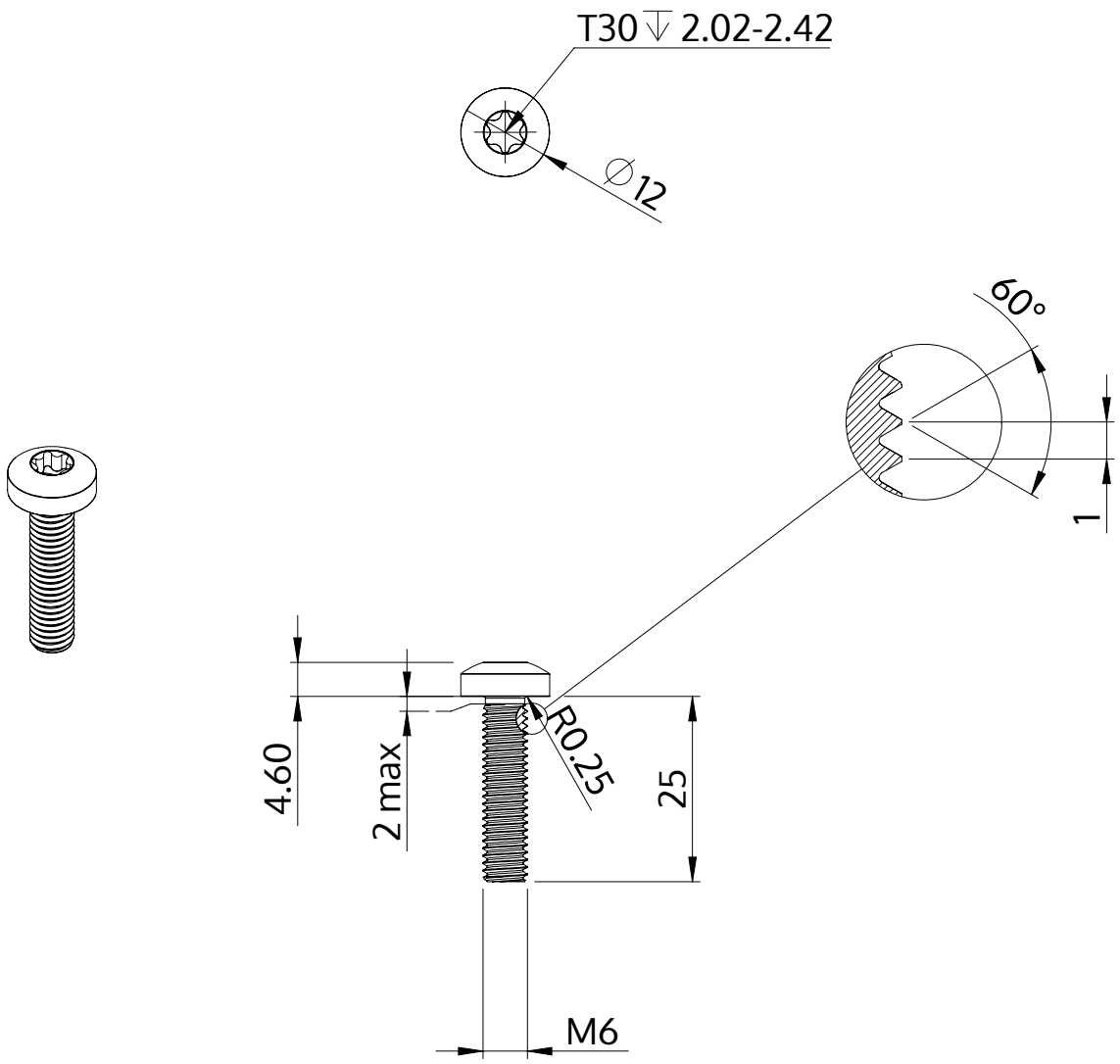


| | |
|---|---|
| Descripción | STM39 6.0x25.0 - T30 |
| Material | Acero Inoxidable A2 |
| Superficie | Laminado brillante, barnizado y pasivado |
| Peso | 6.979 kg / 1000 Piezas |

| | | |
|---|---|---|
| SCREWERK | **STM390600250E** | |
| Diseño métrico | Escalada 1:1 | 2024-10 |