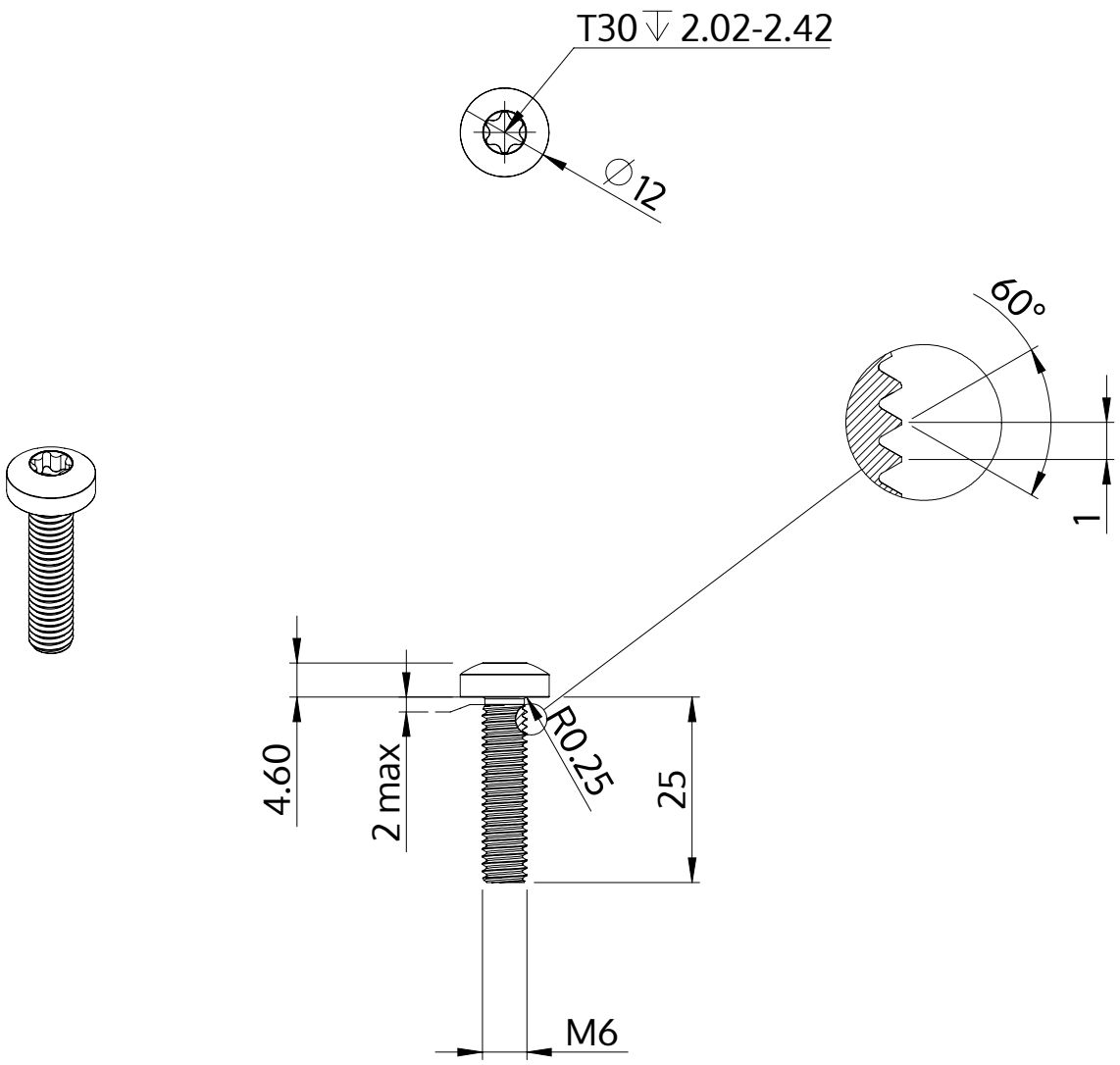

Описание	STM39 6.0x25.0 - T30
Материал	стомана, закалена
Повърхност	цинково и никелово покритие, Черен, пасивиран, темпериран, херметизация
Тегло	6.979 kg / 1000 Бройка

SCREWERK	**STM390600250B**	
Метричен дизайн A4	Мащаб 1:1	2024-10