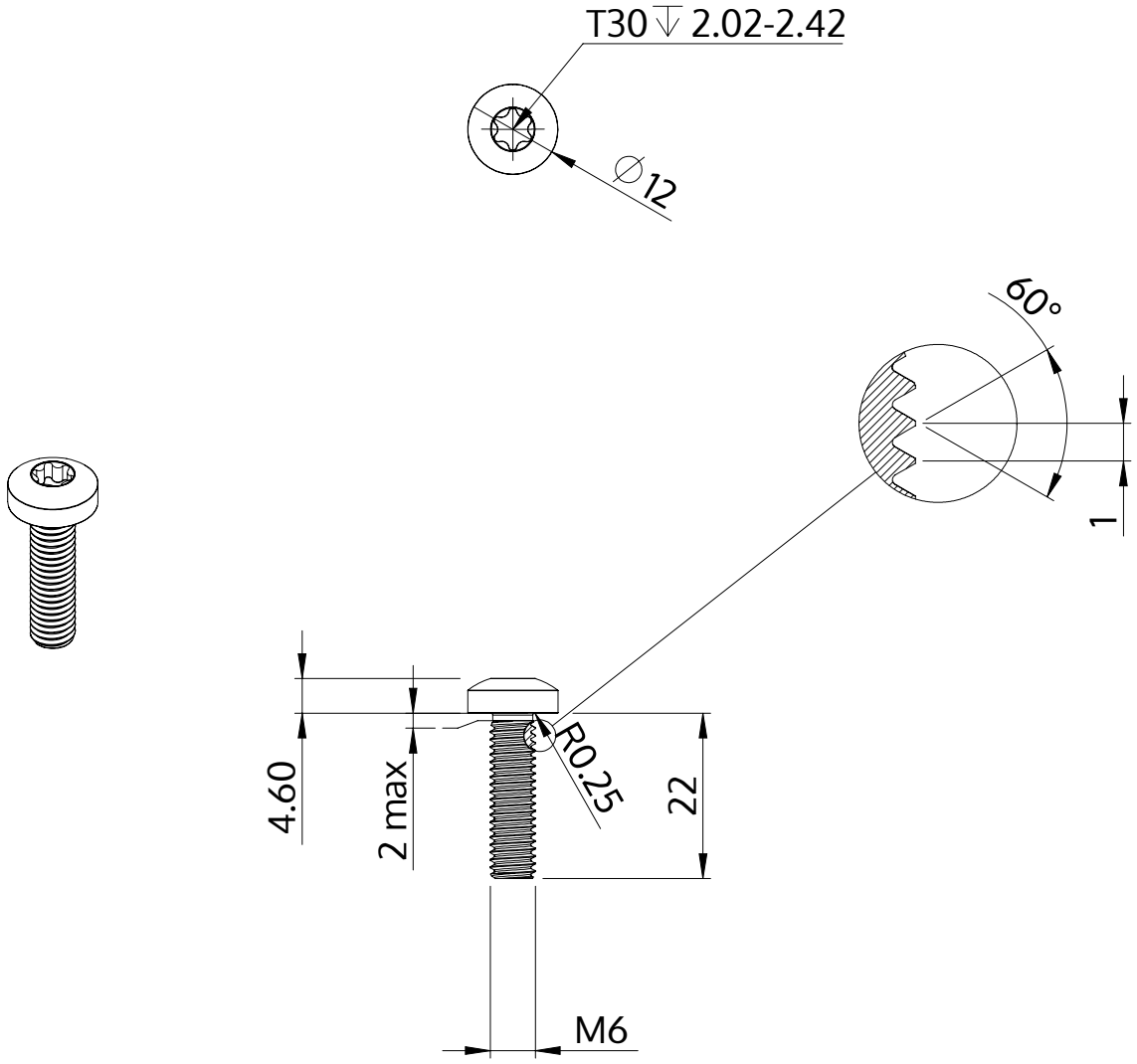

Описание	STM39 6.0x22.0 - T30
Материал	стомана, закалена
Повърхност	Цинково покритие 5-7 µm,топлинна обработка, синьо / прозрачно пасивиране
Тегло	6.476 kg / 1000 Бройка

SCREWERK	**STM390600220S**	
Метричен дизайн A4	Мащаб 1:1	2024-10