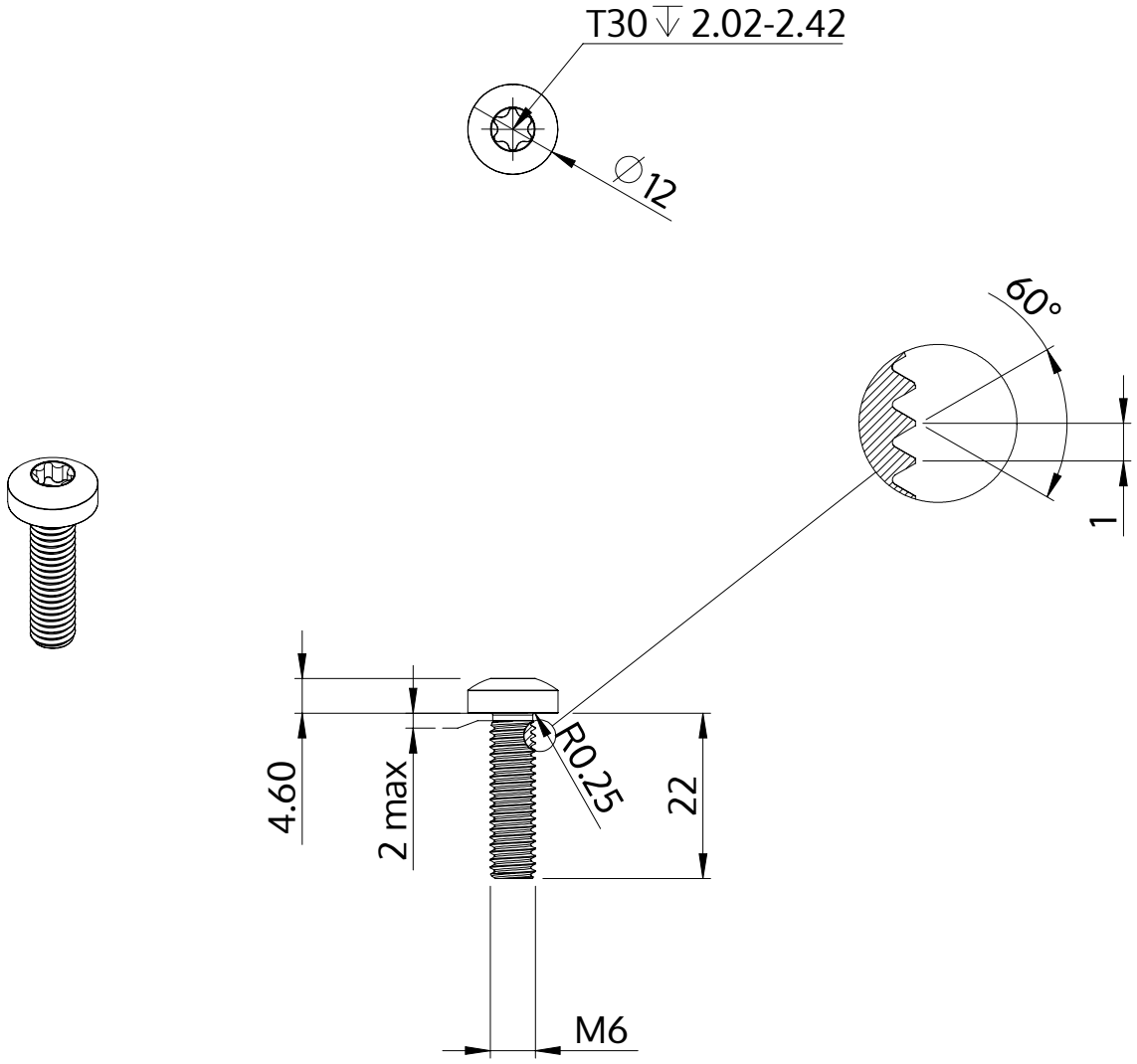

Description	STM39 6.0x22.0 - T30
Matière	Acier,trempé et revenu
Surface	Zinc Nickel passivé noir, trempée, scéllée
Poids	6.476 kg / 1000 Unité

SCREWERK	**STM390600220B**	
Dessin métrique A4	Redimensionner 1:1	2024-10