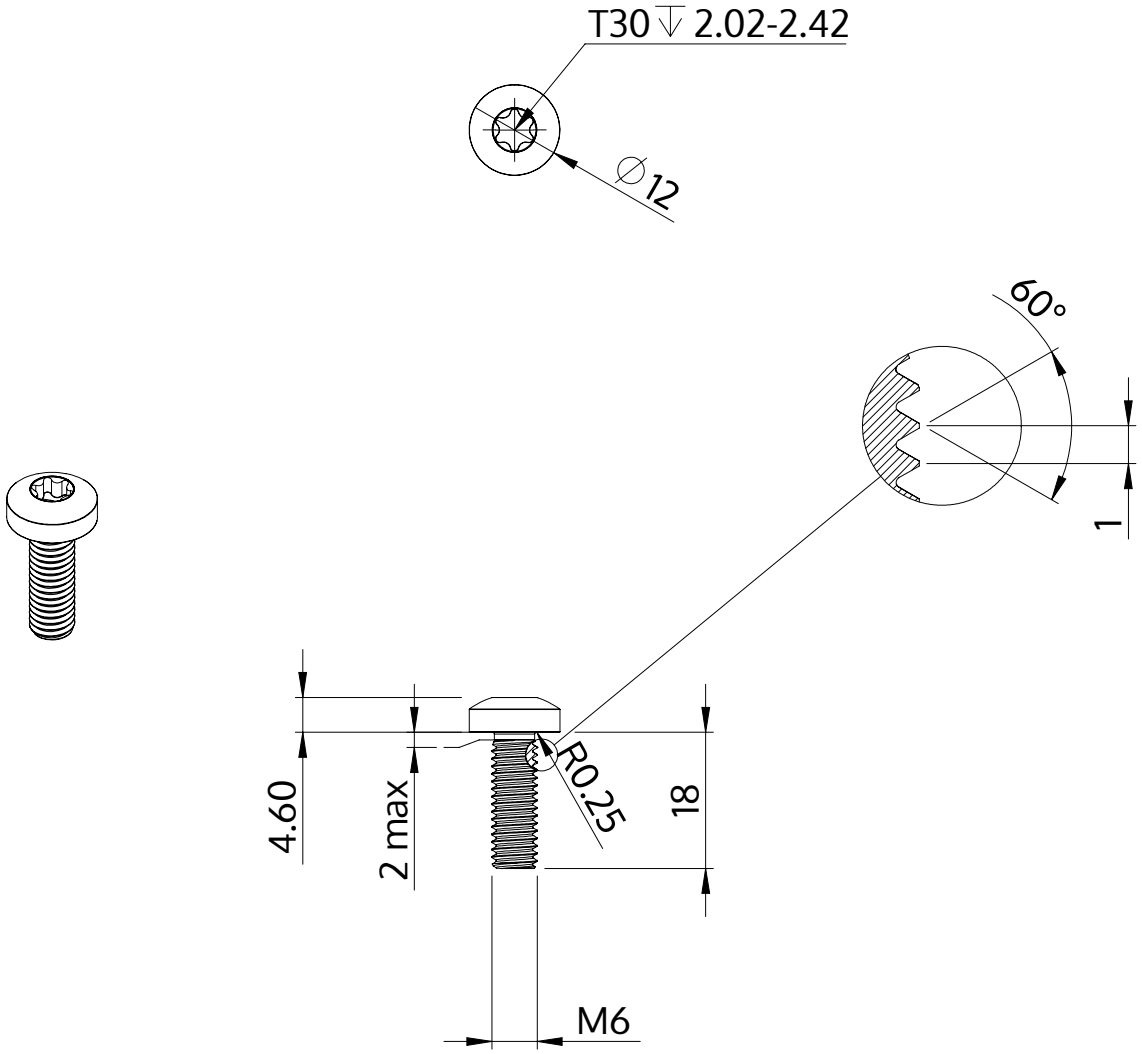

Opis	STM39 6.0x18.0 - T30
Materiał	Stal, hartowana
Powierzchnia	ZiNi czarna-pasywowana, temperowana, uszczelniona
Waga	5.804 kg / 1000 sztuk

SCREWERK	**STM390600180B**	
Rysunek metryczny A4	Skala 1:1	2024-10