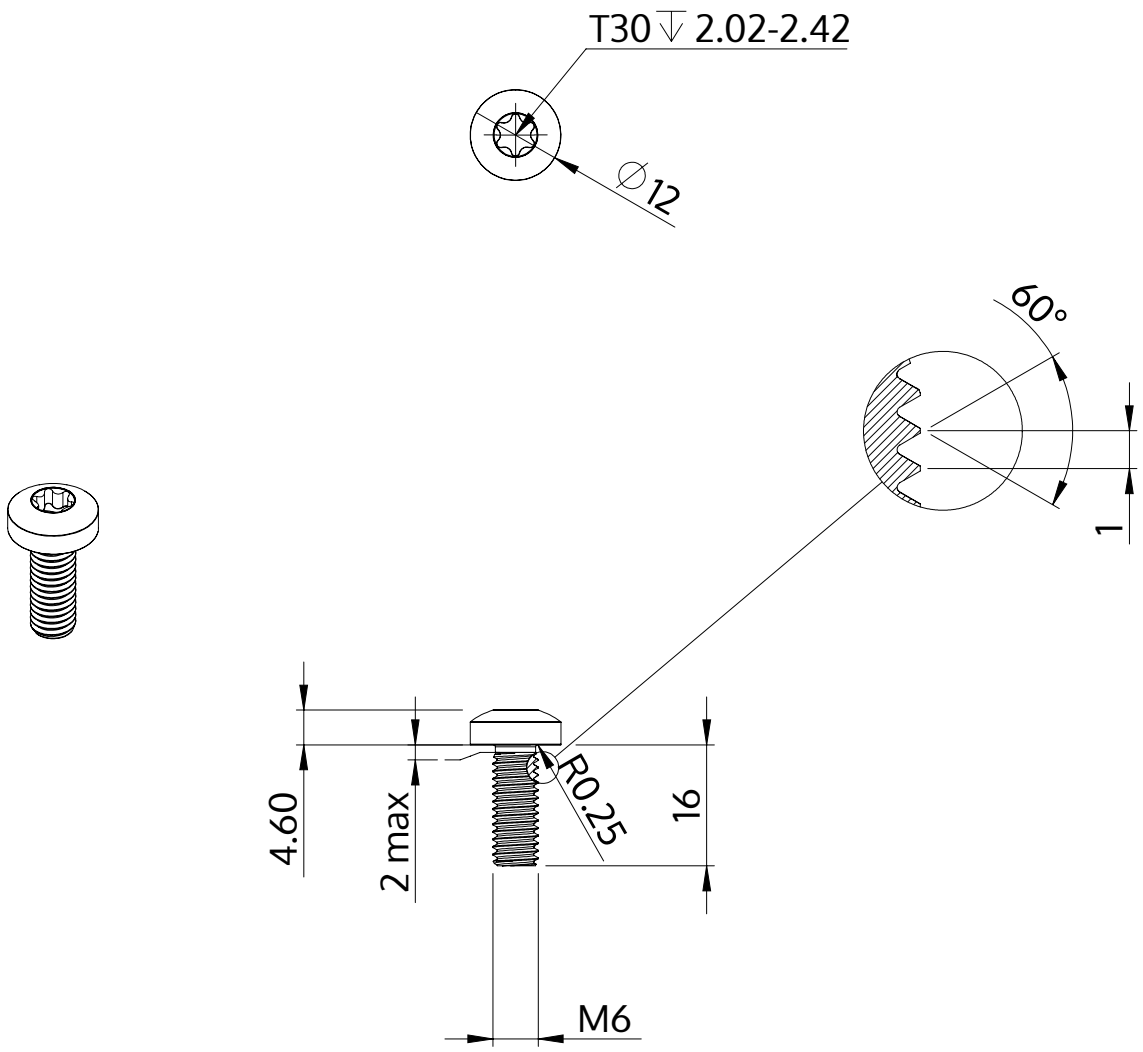

Descriere	STM39 6.0x16.0 - T30
Material	oţel inoxidabil A2
Exterior	neacoperit, murat și pasivat
Greutate	5.469 kg / 1000 unități

SCREWERK	**STM390600160E**	
Desen metric A4	Scalarea 1:1	2024-10