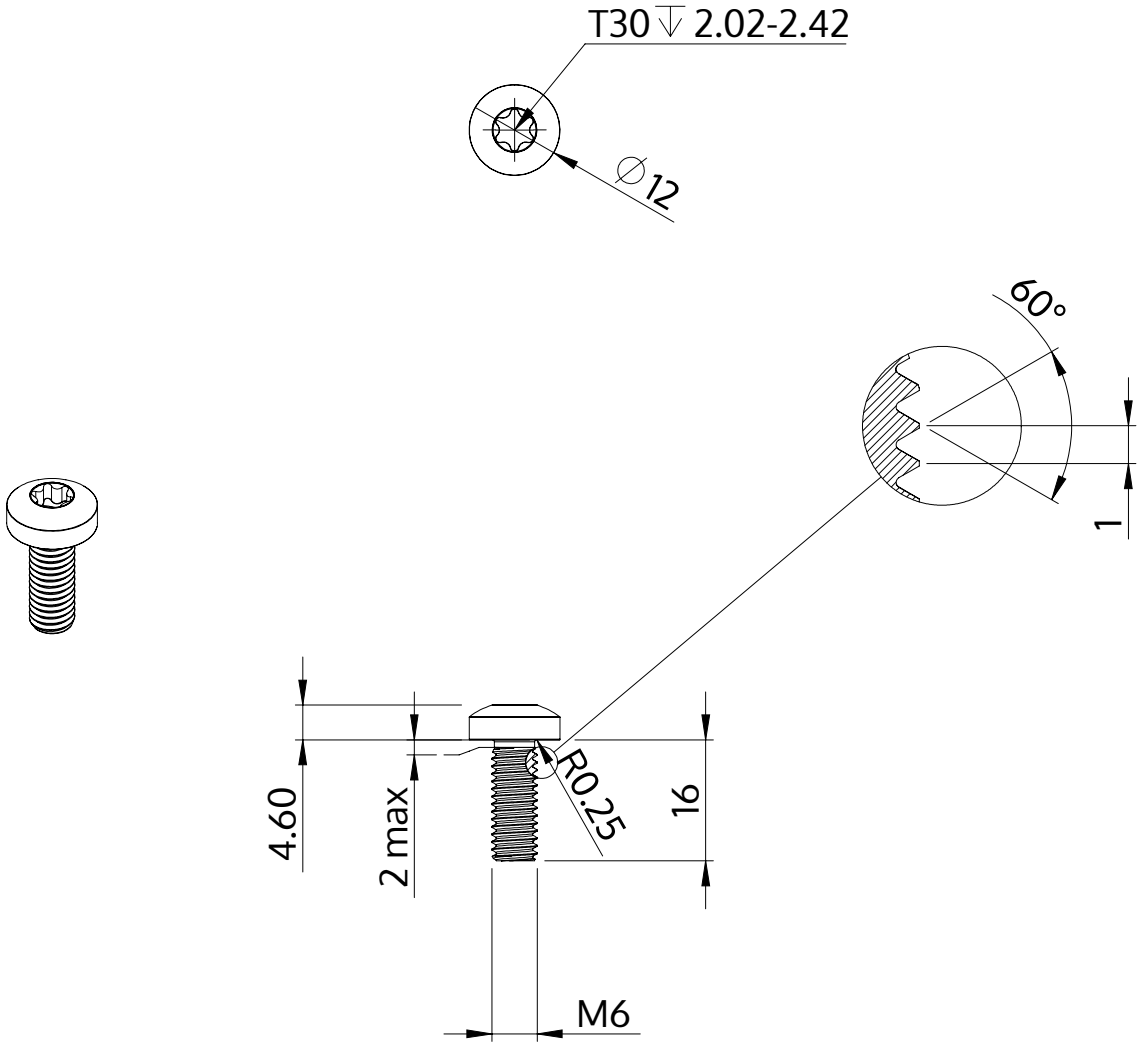

Описание	STM39 6.0x16.0 - T30
Материал	неръждаема стомана A2
Повърхност	гланциран, полиран, пасиваран
Тегло	5.469 kg / 1000 Бройка

SCREWERK	**STM390600160E**	
Метричен дизайн A4	Мащаб 1:1	2024-10