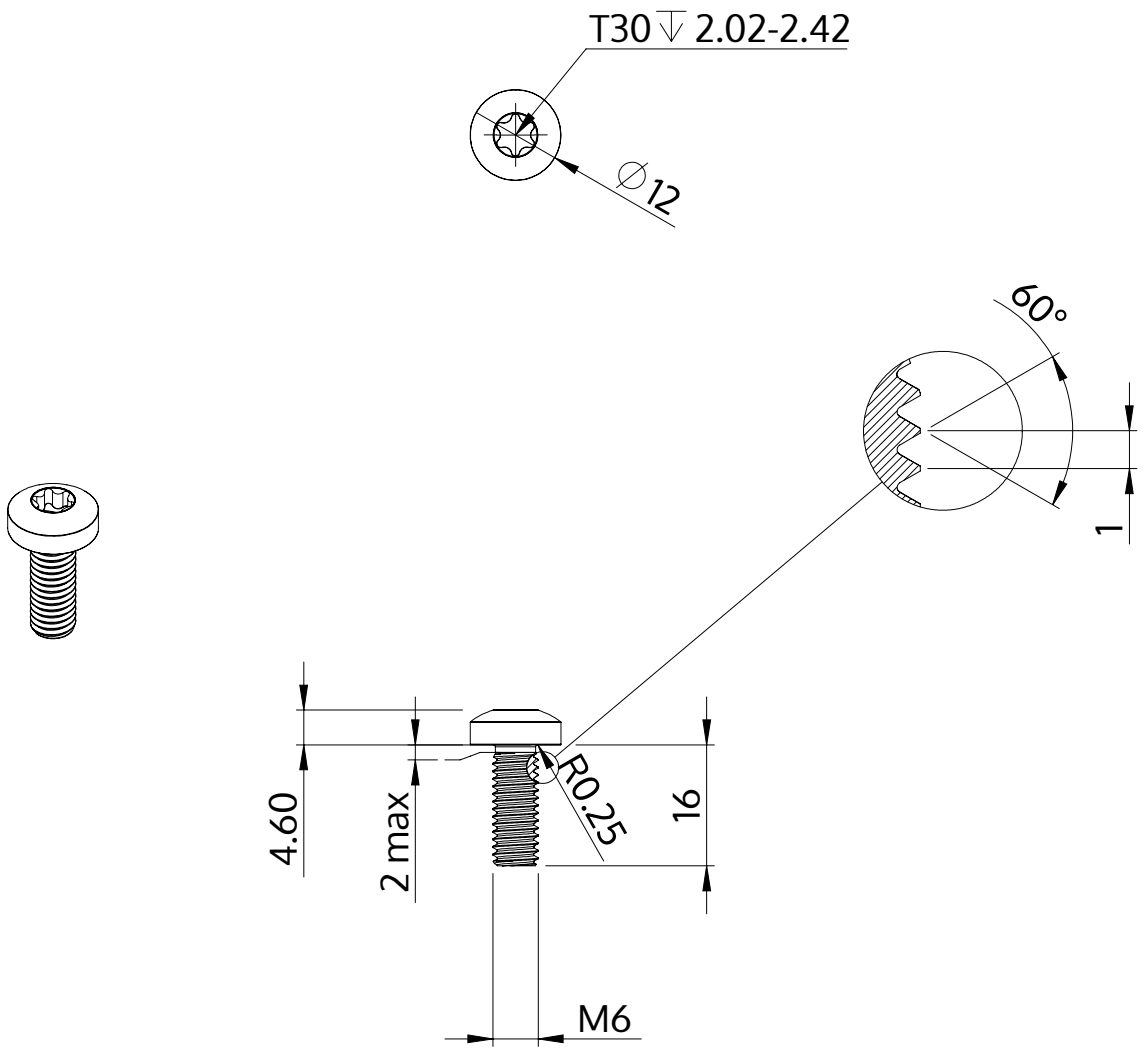

Beskrivelse	STM39 6.0x16.0 - T30
Materiale	Stål, forædlet
Overflade	ZnNi sort-passiveret, tempret, forseglet
Vægt	5.469 kg / 1000 stykke

SCREWERK	**STM390600160B**	
Metrisk tegning A4	Skalering None:1	2024-04