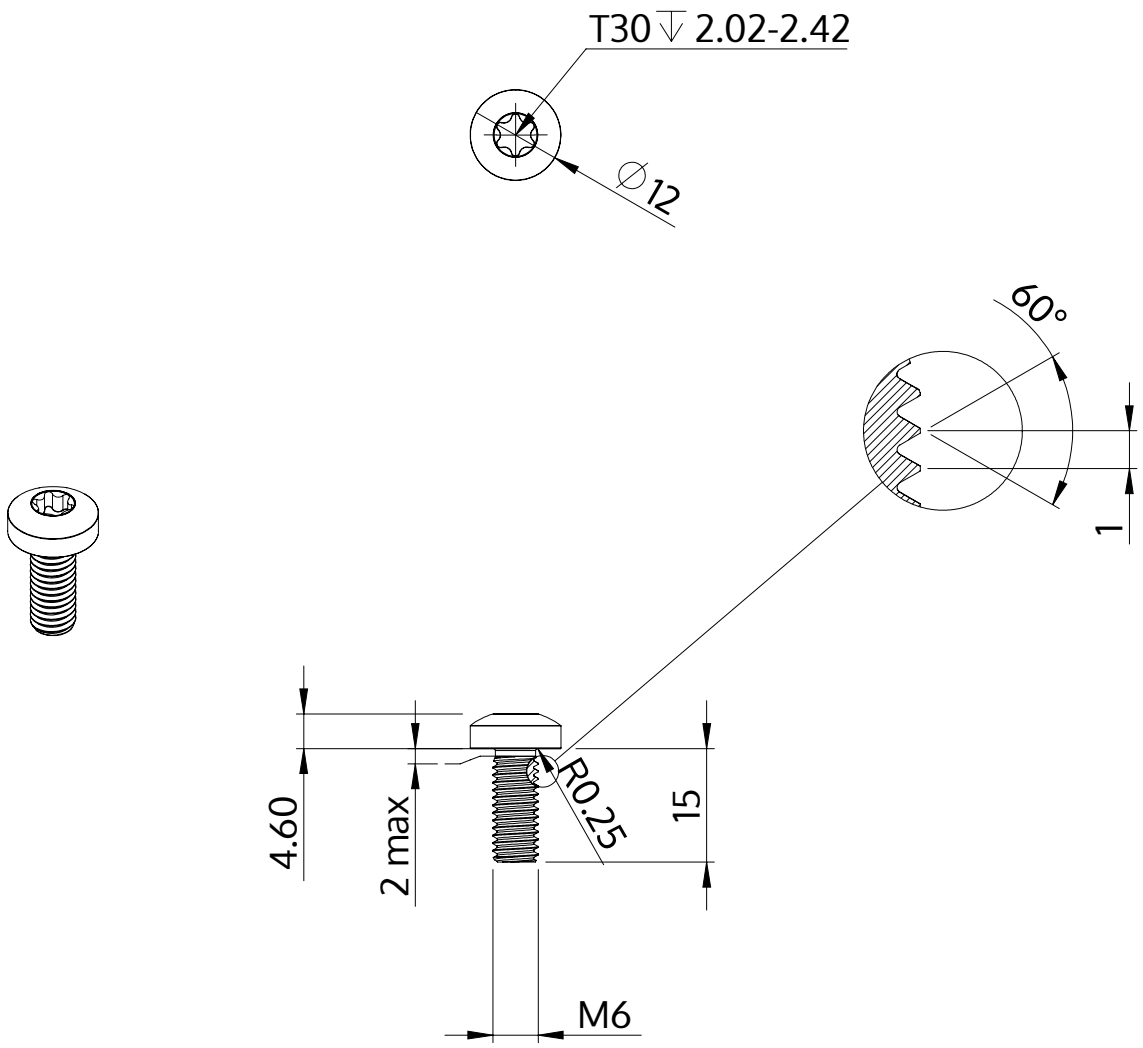

Beskrivelse	STM39 6.0x15.0 - T30
Materiale	Stål, forædlet
Overflade	galvaniseret 5-7 µm, tempret, blå / transparent passiveret
Vægt	5.301 kg / 1000 stykke

SCREWERK	**STM390600150S**	
Metrisk tegning A4	Skalering 1:1	2024-10