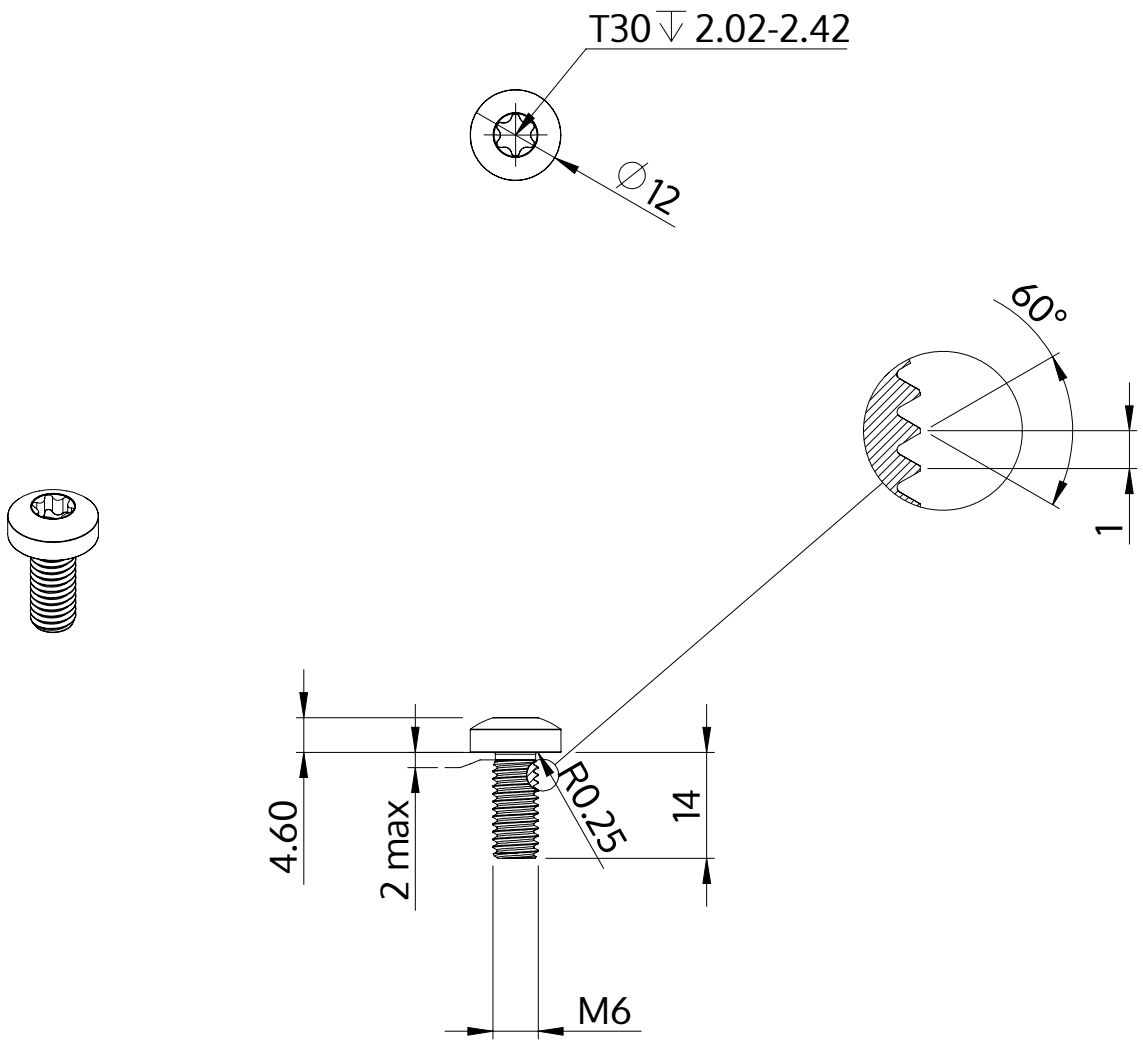

Popis	STM39 6.0x14.0 - T30
Materiál	Temperovaná ocel
Povrch	ZiNi černá-pasivovaná+temperovaná+utěsněná
Hmotnost	5.133 kg / 1000 Kus

SCREWERK	**STM390600140B**	
Metric výkres A4	Měřítko 1:1	2024-10