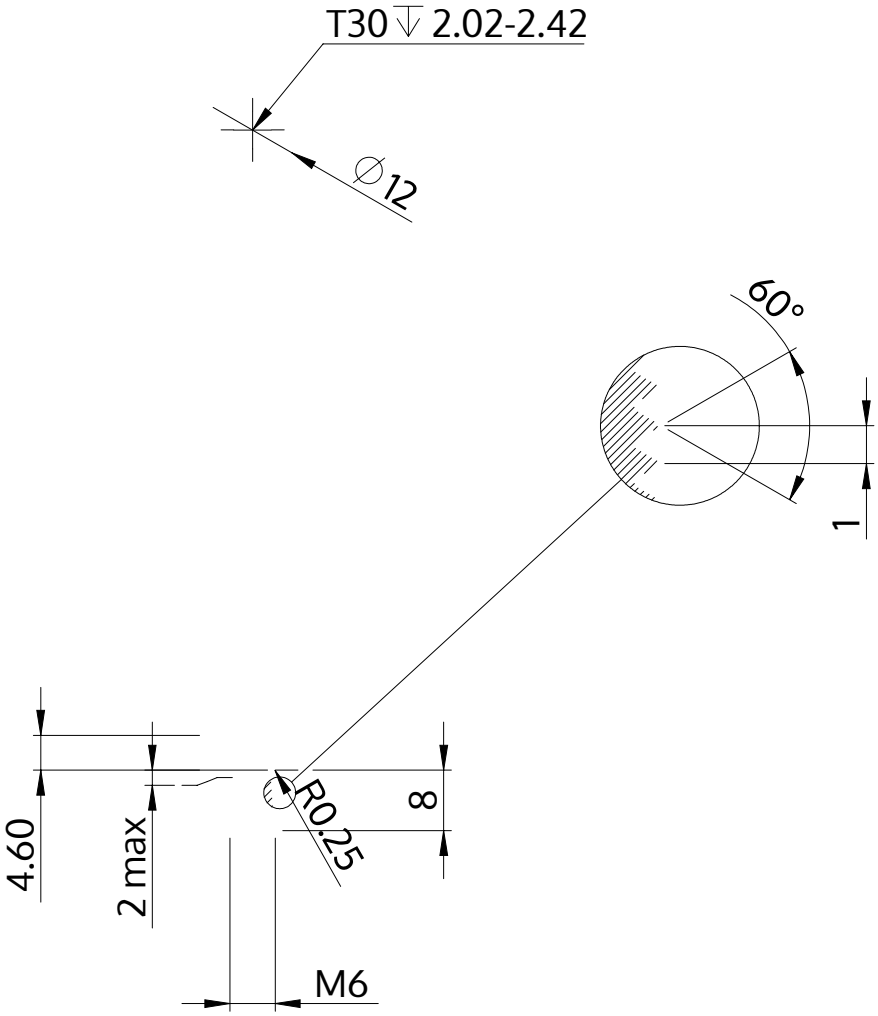

Açıklaması	STM39 6.0x8.0 - T30
Malzeme	Paslanmaz Çelik A2
Kaplama	Parlak, cilalanmış ve pasifleştirilmiştir
Ağırlık	4.126 kg / 1000 Adet

SCREWERK	**STM390600080E**	
Metrik çizim A4	Ölçeklendirme 1:1	2024-10