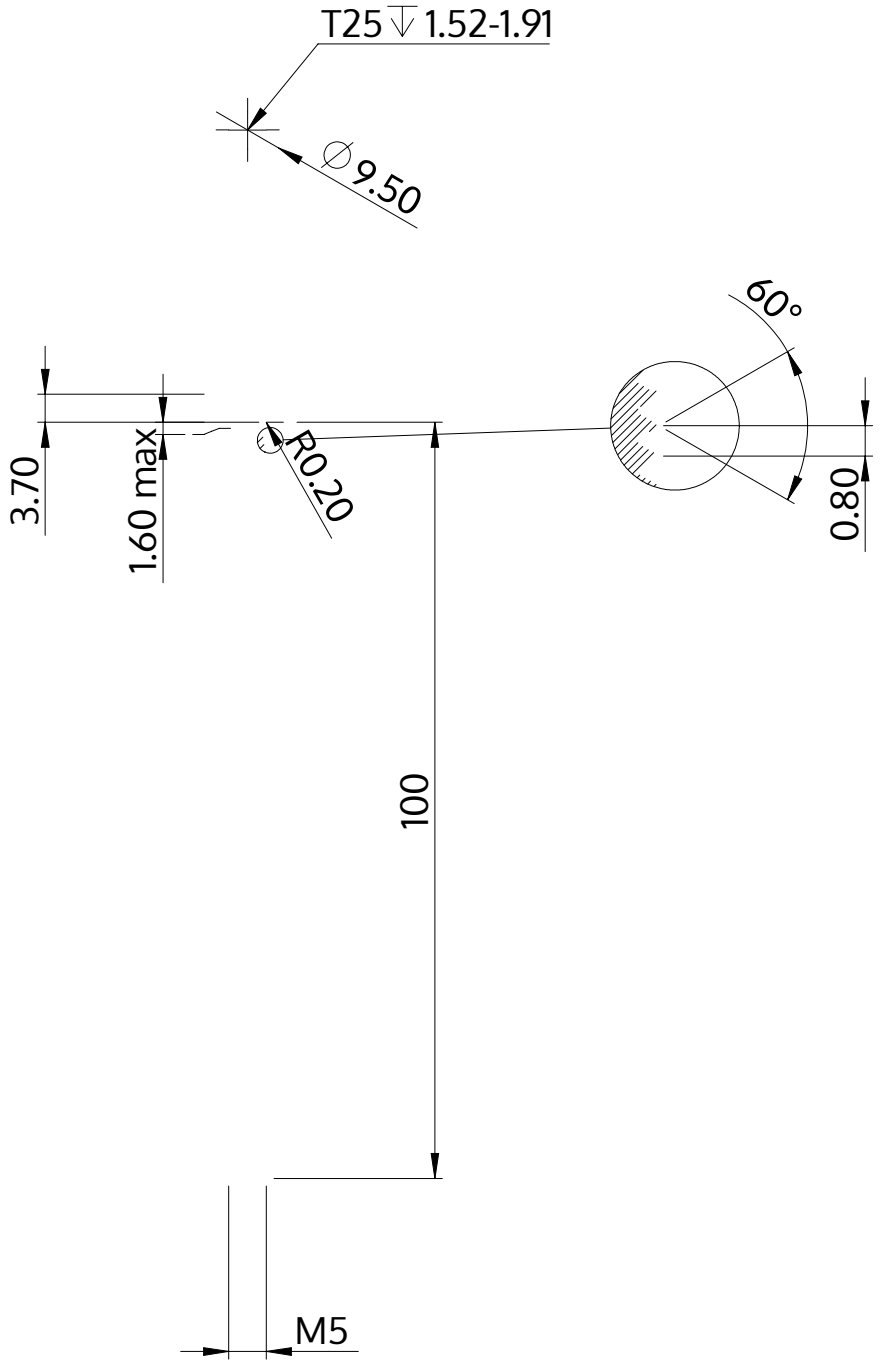

Opis	STM39 5.0x100.0 - T25
Materiał	Stal szlachetna A2
Powierzchnia	Prosta, bejcowana i pasywowana
Waga	13.511 kg / 1000 sztuk

SCREWERK	**STM390501000E**	
Rysunek metryczny A4	Skala 2:1	2024-10