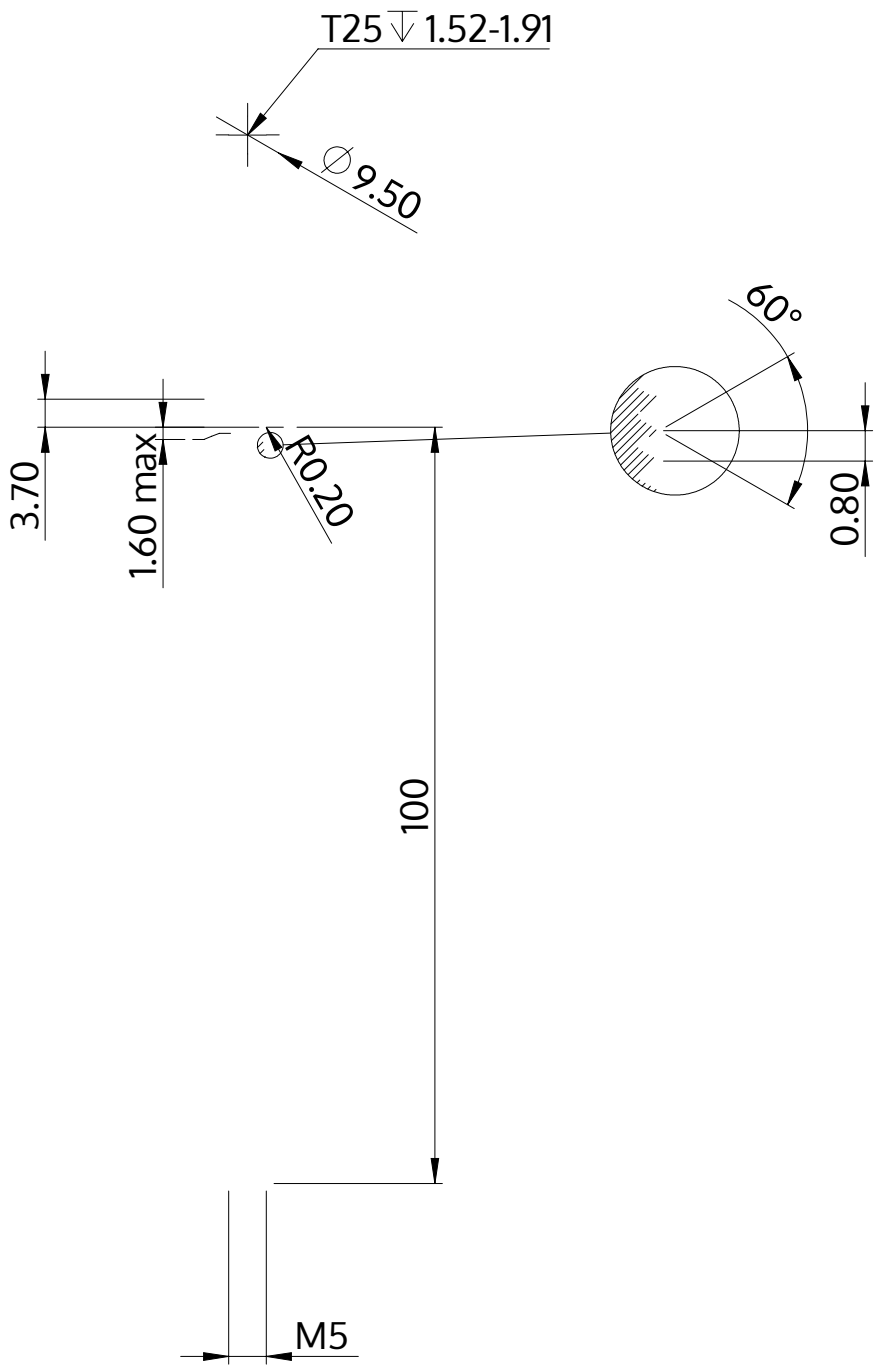

Beschreibung	STM39 5.0x100.0 - T25
Werkstoff	Edelstahl A2
Oberfläche	blank, gebeizt und passiviert
Gewicht	13.511 kg / 1000 Stück

SCREWERK	**STM390501000E**	
Metrische Zeichnung A4	Skalierung 2:1	2024-10