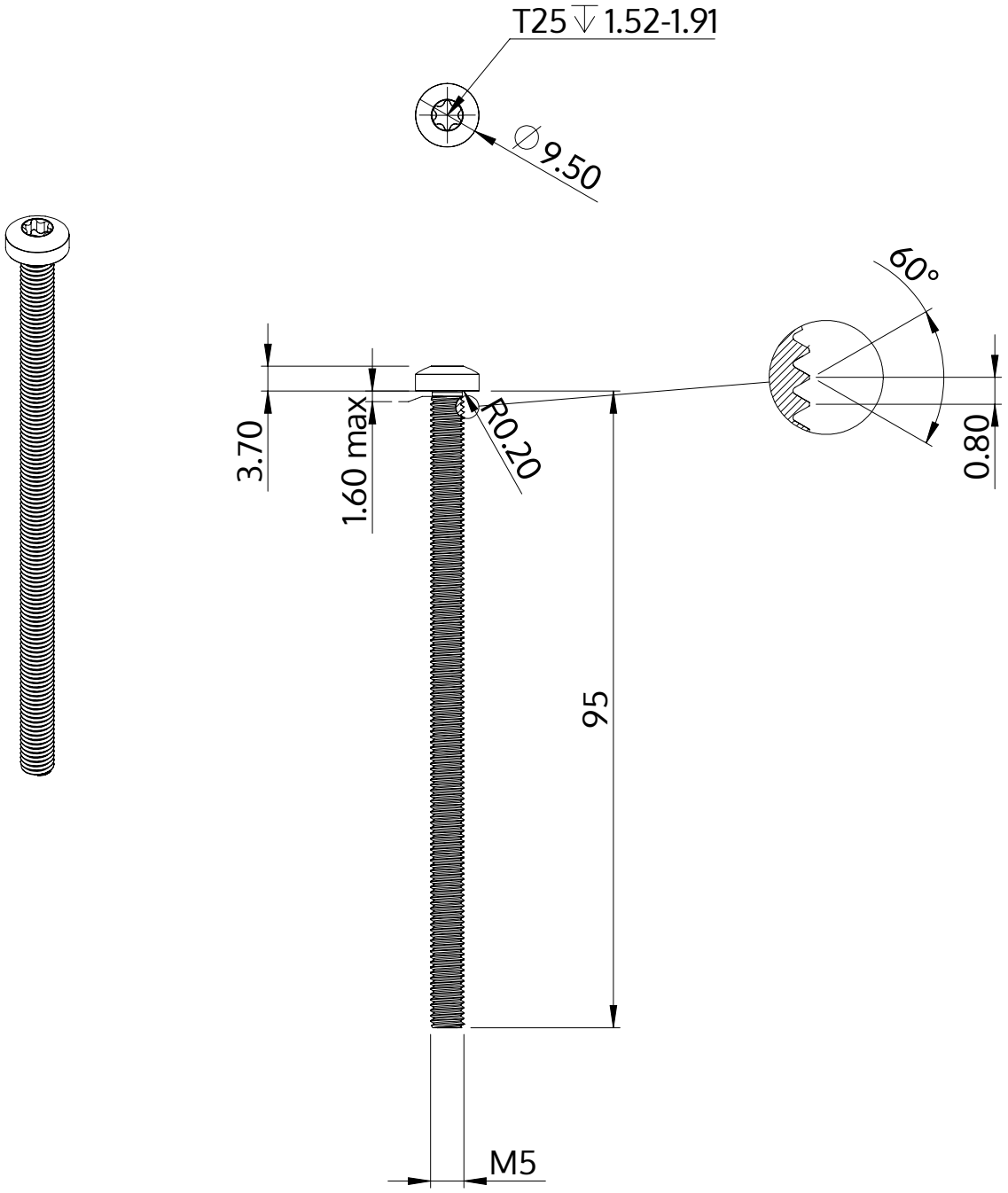

Descripción	STM39 5.0x95.0 - T25
Material	Acero Inoxidable A2
Superficie	Laminado brillante, barnizado y pasivado
Peso	12.903 kg / 1000 Piezas

SCREWERK	**STM390500950E**	
Diseño métrico	Escalada 2:1	2024-10