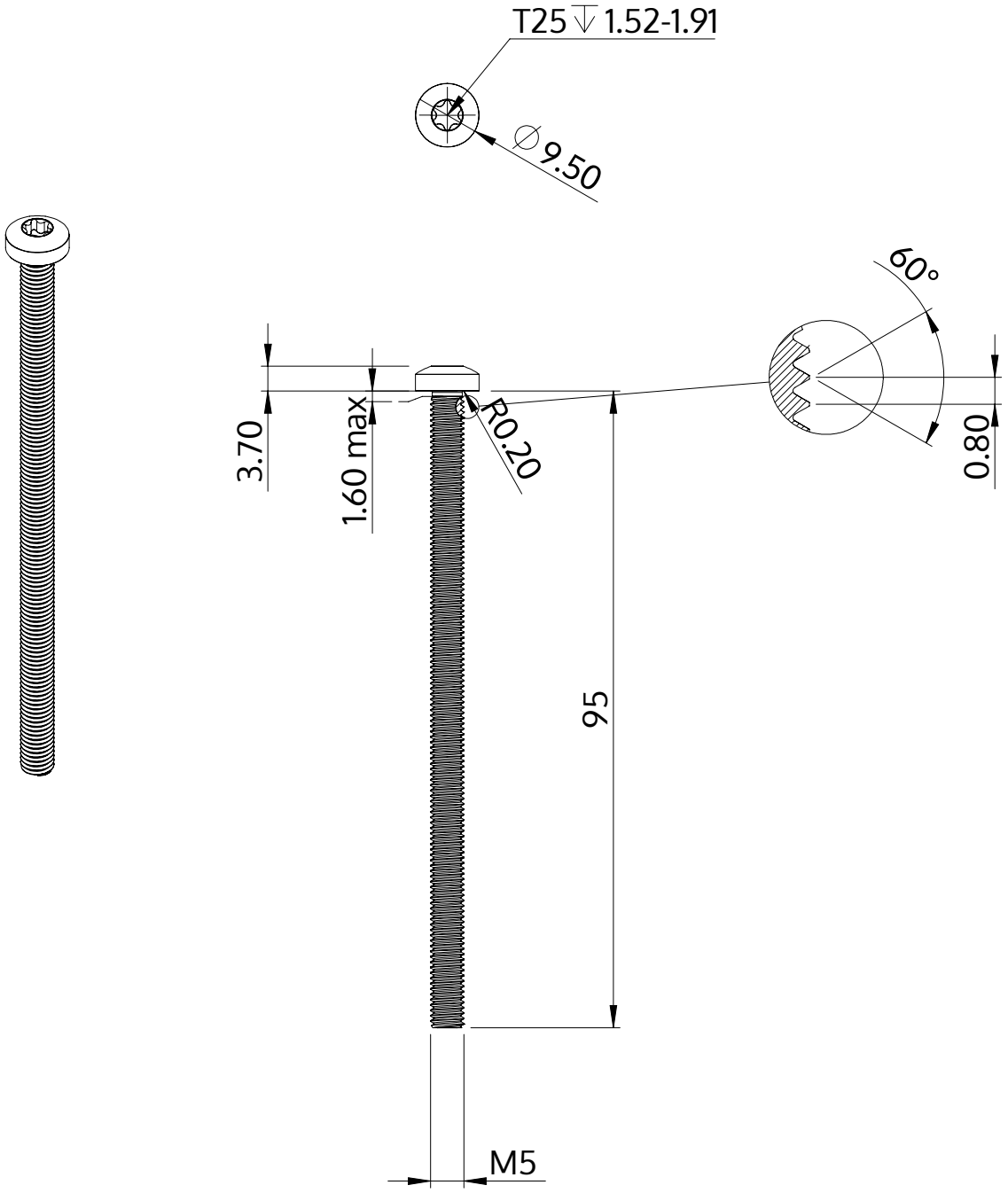

Описание	STM39 5.0x95.0 - T25
Материал	стомана, закалена
Повърхност	цинково и никелово покритие, Черен, пасивиран, темпериран, херметизация
Тегло	12.903 kg / 1000 Бройка

SCREWERK	**STM390500950B**	
Метричен дизайн A4	Мащаб 2:1	2024-10