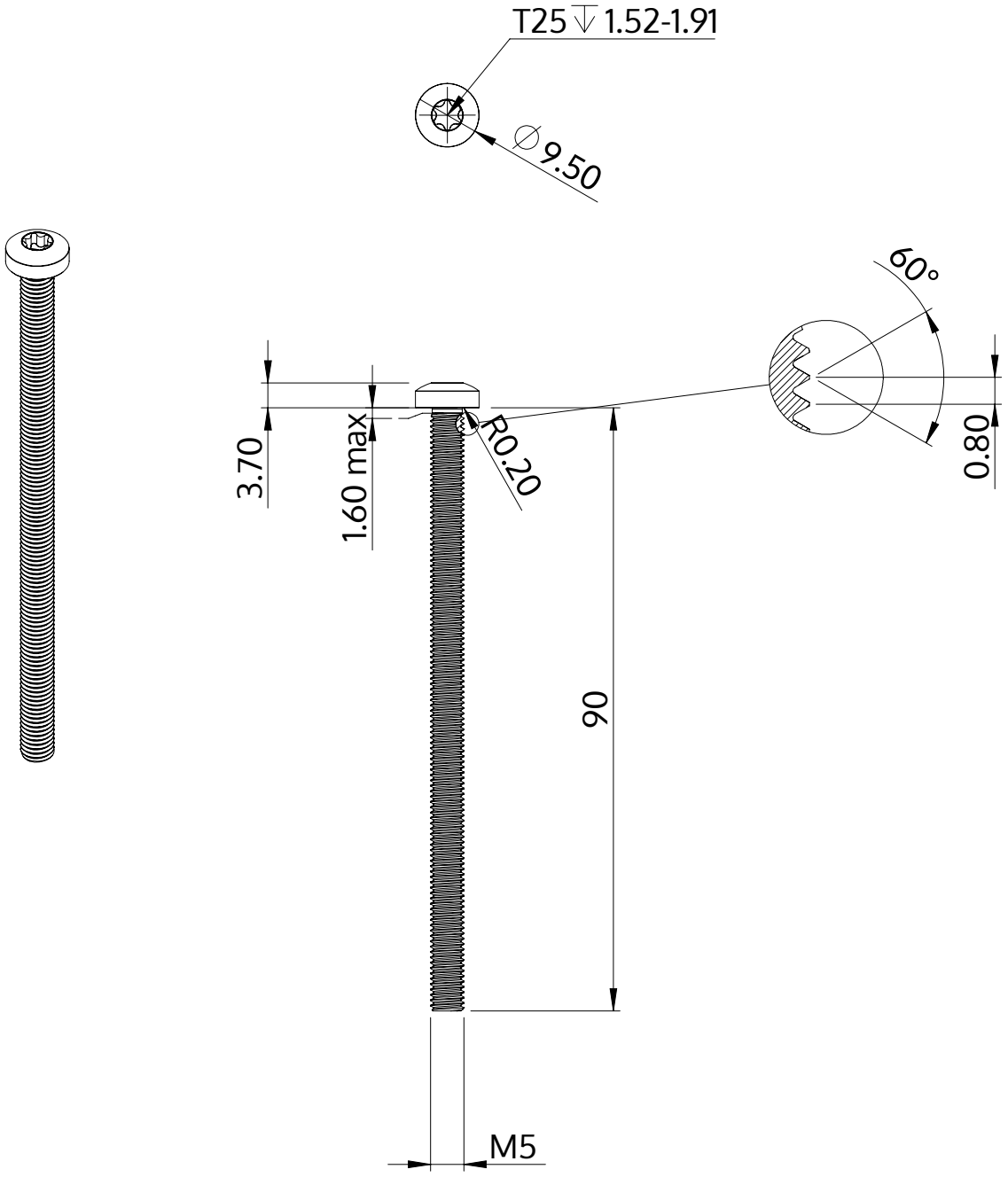

Açıklaması	STM39 5.0x90.0 - T25
Malzeme	Çelik, sertleştirilmiş
Kaplama	galvanizli 5-7 µm, temperliö mavi / şeffaf pasifleştirilmiştir
Ağırlık	12.294 kg / 1000 Adet

SCREWERK	**STM390500900S**	
Metrik çizim A4	Ölçeklendirme 2:1	2024-10