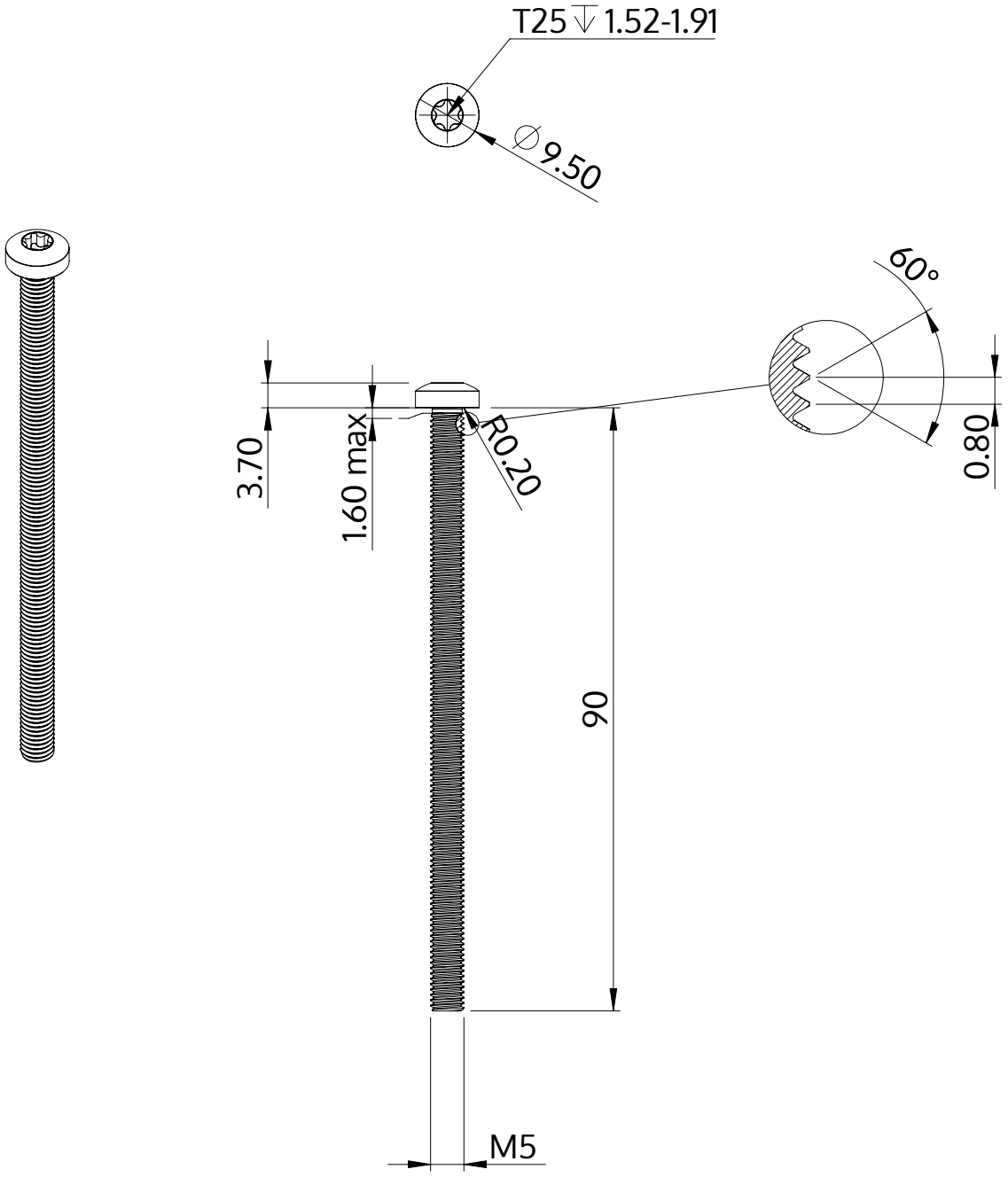

Descrizione	STM39 5.0x90.0 - T25
Materiale	acciaio, temprato
Superficie	zincato 5-7 micron, ricotto, blu / trasparente passivato
Peso	12.294 kg / 1000 pezzi

SCREWERK	**STM390500900S**	
Disegno metrico A4	Scala 2:1	2024-10