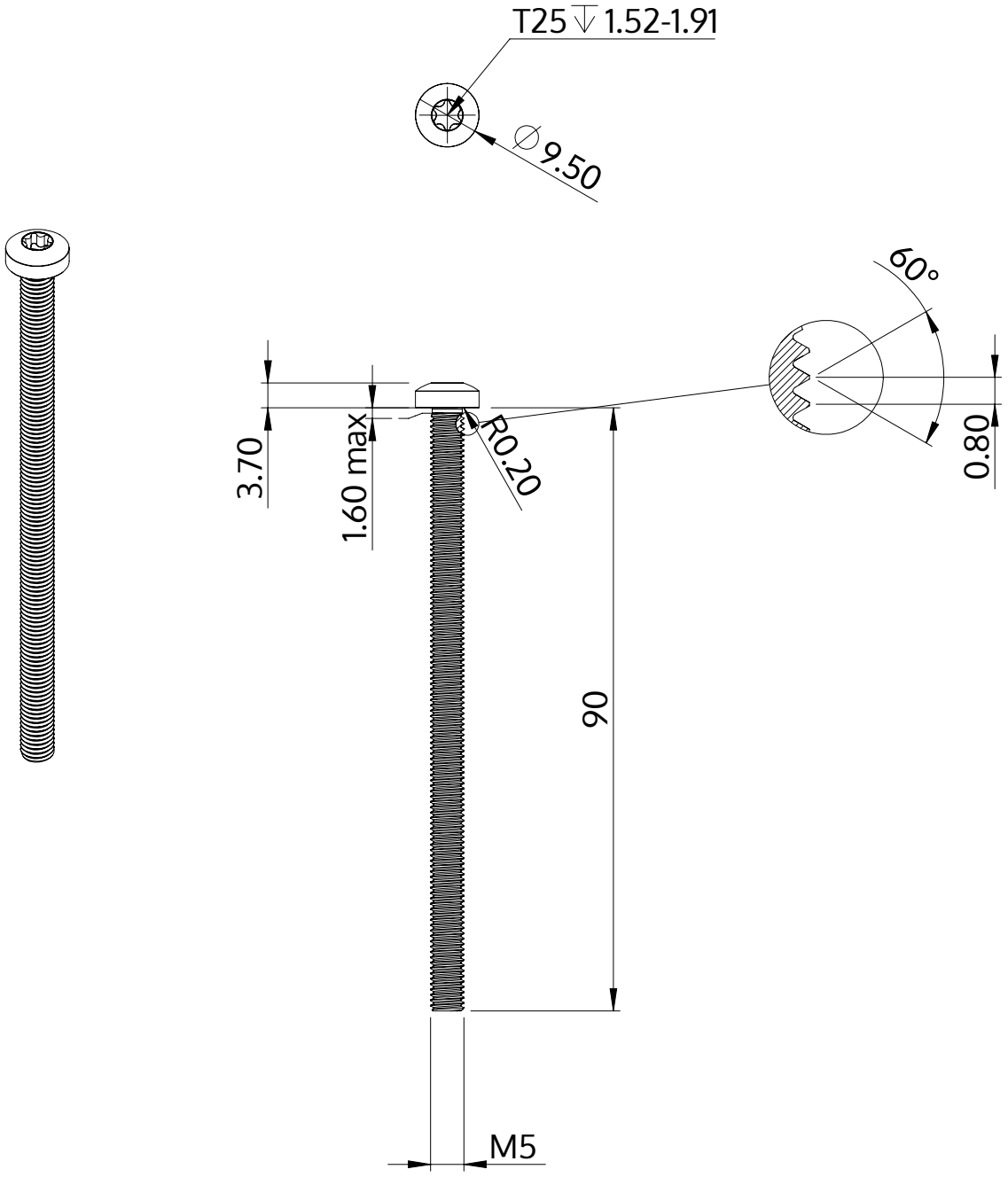

Descripción	STM39 5.0x90.0 - T25
Material	Acero, endurecido
Superficie	galvanizado 5-7 micras, recocido, azul / pasivado transparente
Peso	12.294 kg / 1000 Piezas

SCREWERK	**STM390500900S**	
Diseño métrico	Escalada 2:1	2024-10