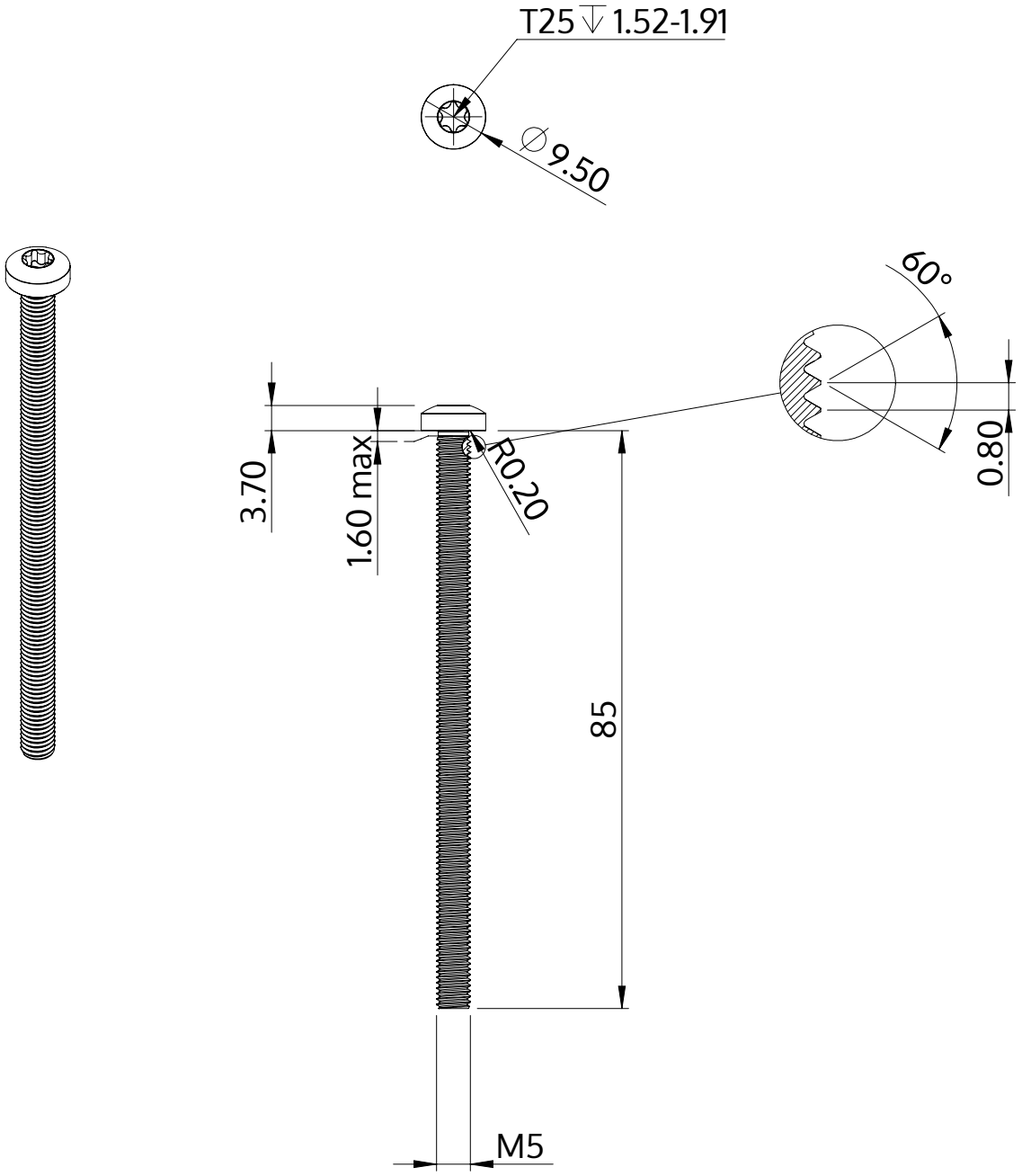

Description	STM39 5.0x85.0 - T25
Matière	Acier,trempé et revenu
Surface	zinguée 5-7 µm,recuit, bleue / passivée avec transparence
Poids	11.686 kg / 1000 Unité

SCREWERK	**STM390500850S**	
Dessin métrique A4	Redimensionner None:1	2024-04