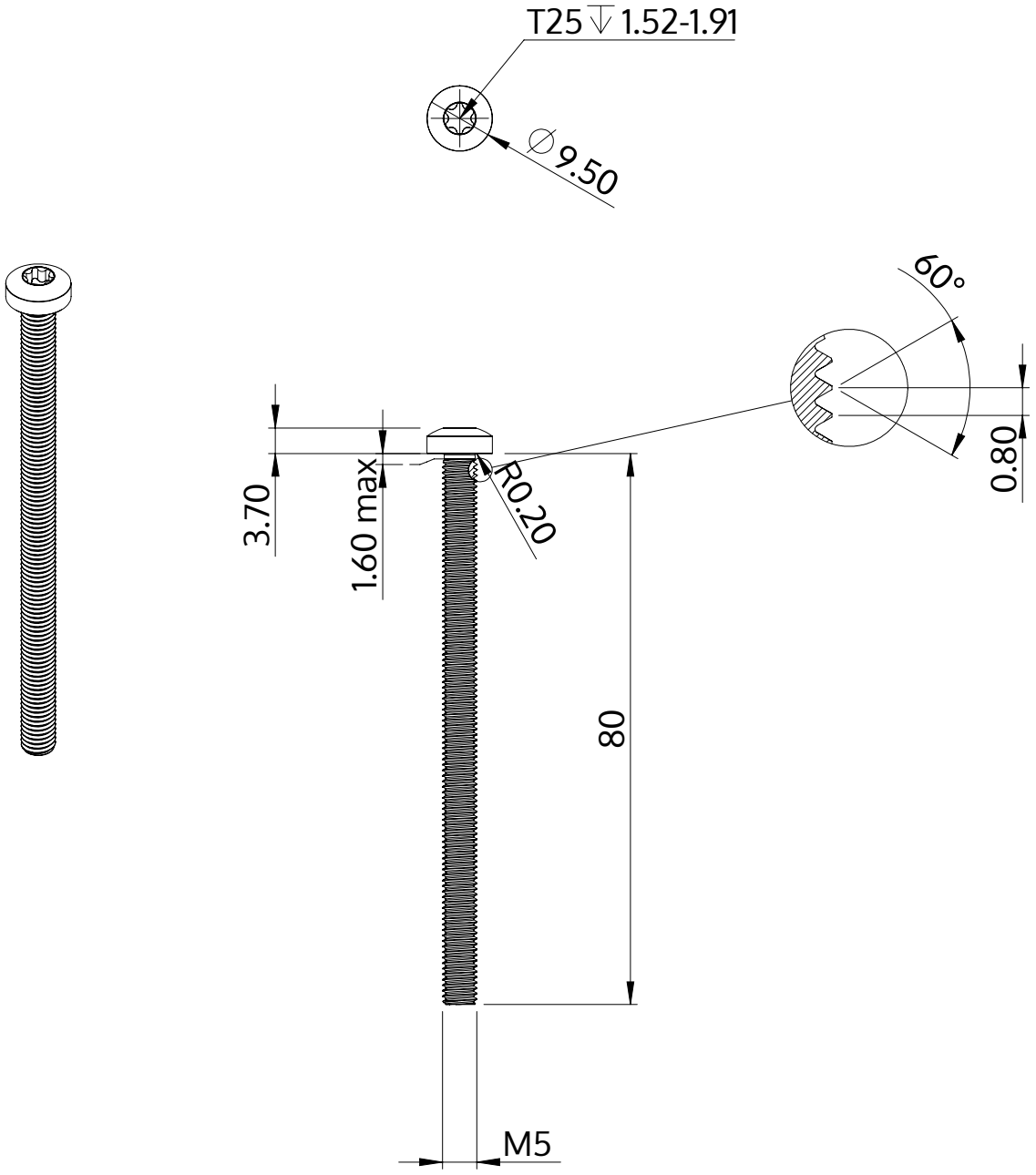

Descriere	STM39 5.0x80.0 - T25
Material	oţel inoxidabil A2
Exterior	neacoperit, murat și pasivat
Greutate	11.077 kg / 1000 unități

SCREWERK	**STM390500800E**	
Desen metric A4	Scalarea 2:1	2024-10