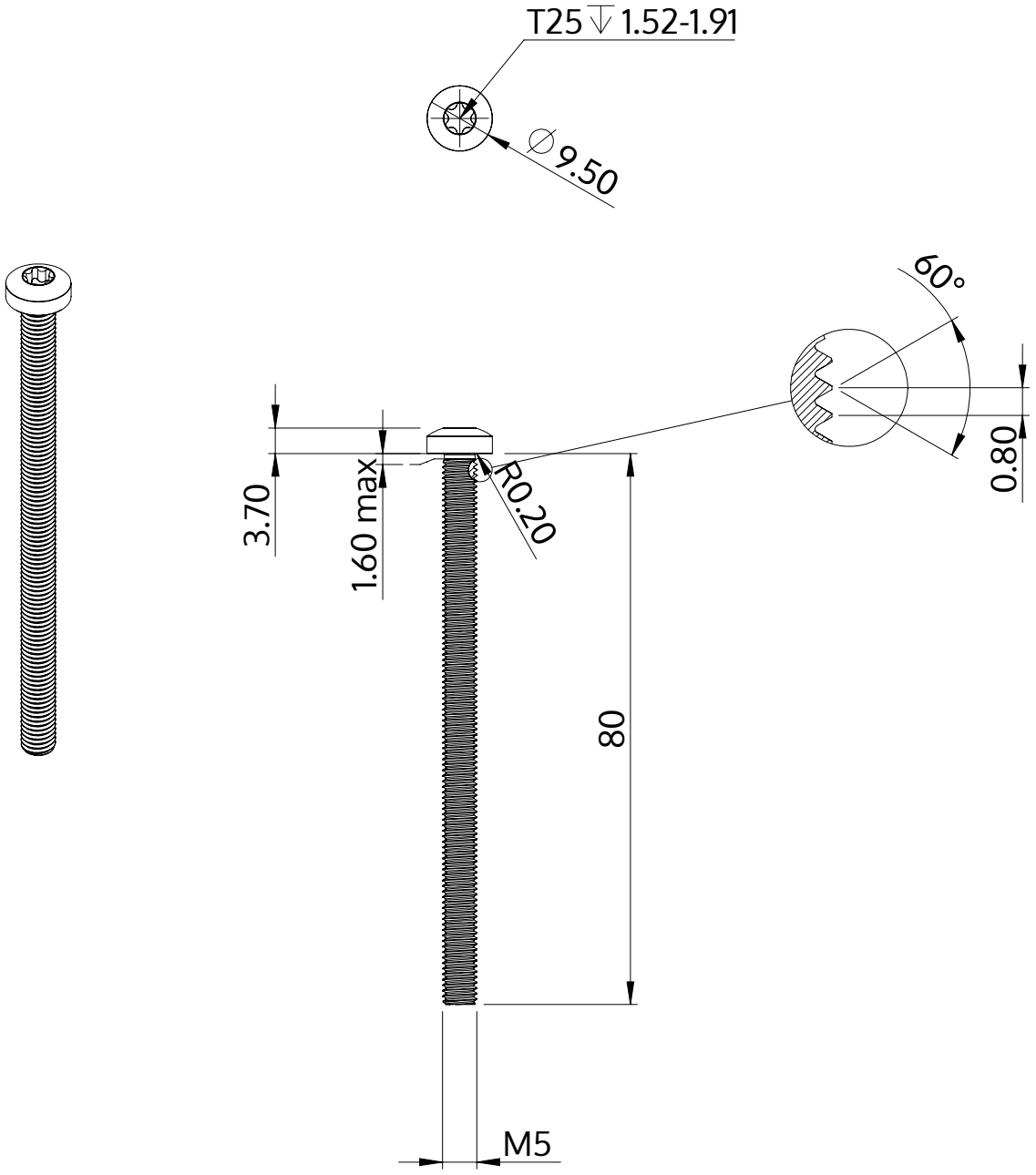

Descripción	STM39 5.0x80.0 - T25
Material	Acero Inoxidable A2
Superficie	Laminado brillante, barnizado y pasivado
Peso	11.077 kg / 1000 Piezas

SCREWERK	**STM390500800E**	
Diseño métrico	Escalada None:1	2024-04