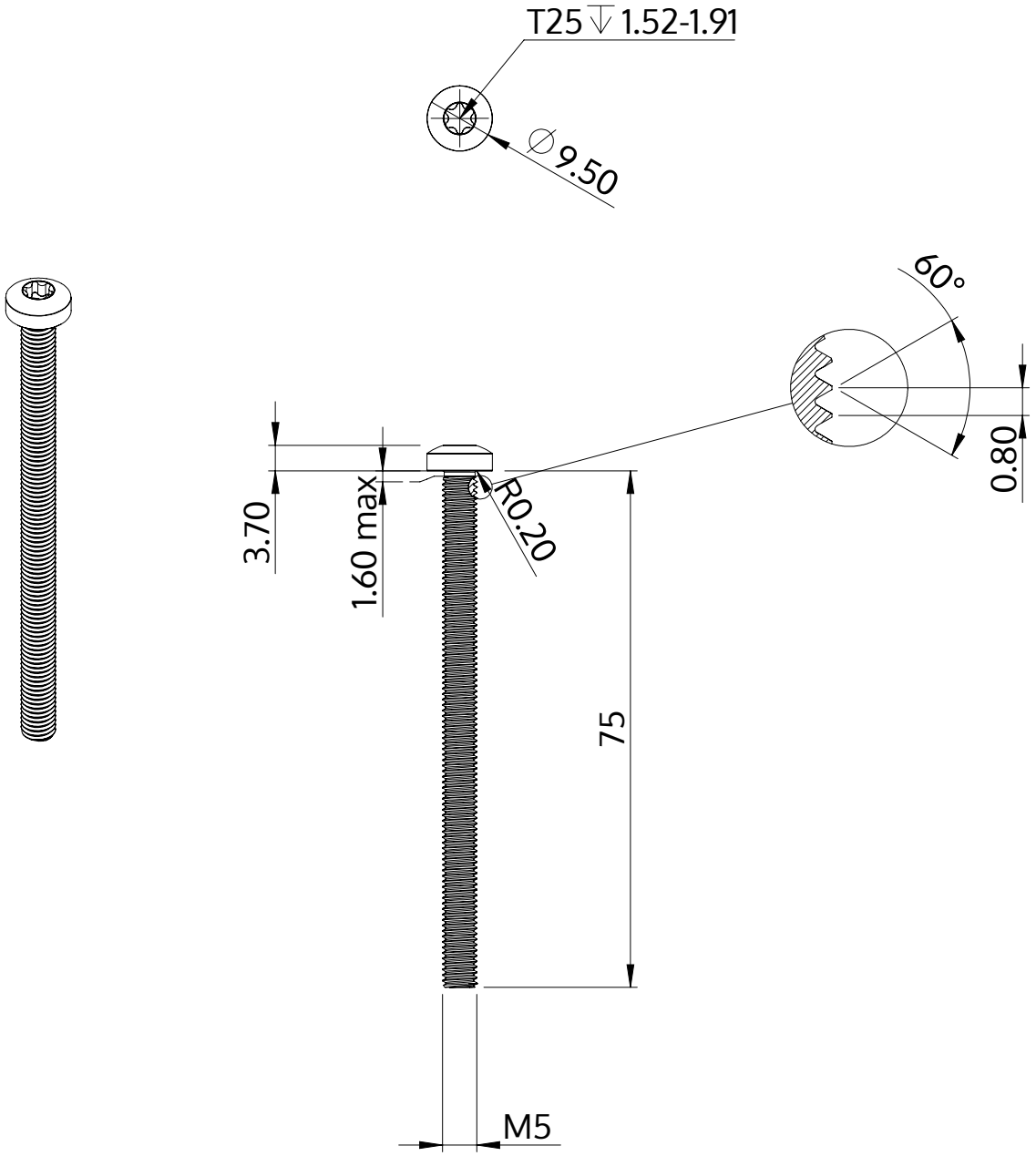

Beskrivelse	STM39 5.0x75.0 - T25
Materiale	Stål, forædlet
Overflade	galvaniseret 5-7 µm, tempret, blå / transparent passiveret
Vægt	10.469 kg / 1000 stykke

SCREWERK	**STM390500750S**	
Metrisk tegning A4	Skalering 2:1	2024-10