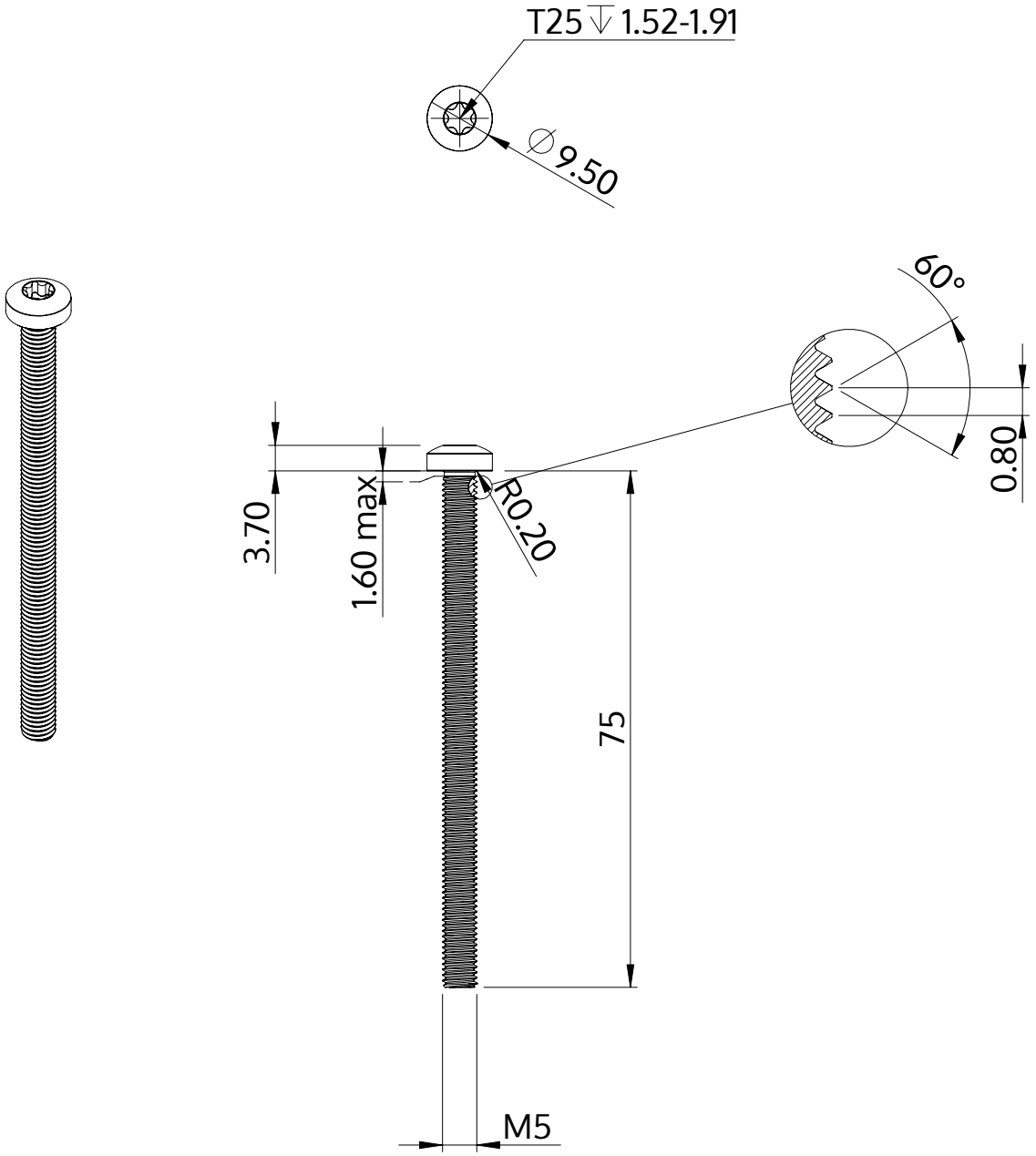

Opis	STM39 5.0x75.0 - T25
Materiał	Stal szlachetna A2
Powierzchnia	Prosta, bejcowana i pasywowana
Waga	10.469 kg / 1000 sztuk

SCREWERK	**STM390500750E**	
Rysunek metryczny A4	Skala None:1	2024-04