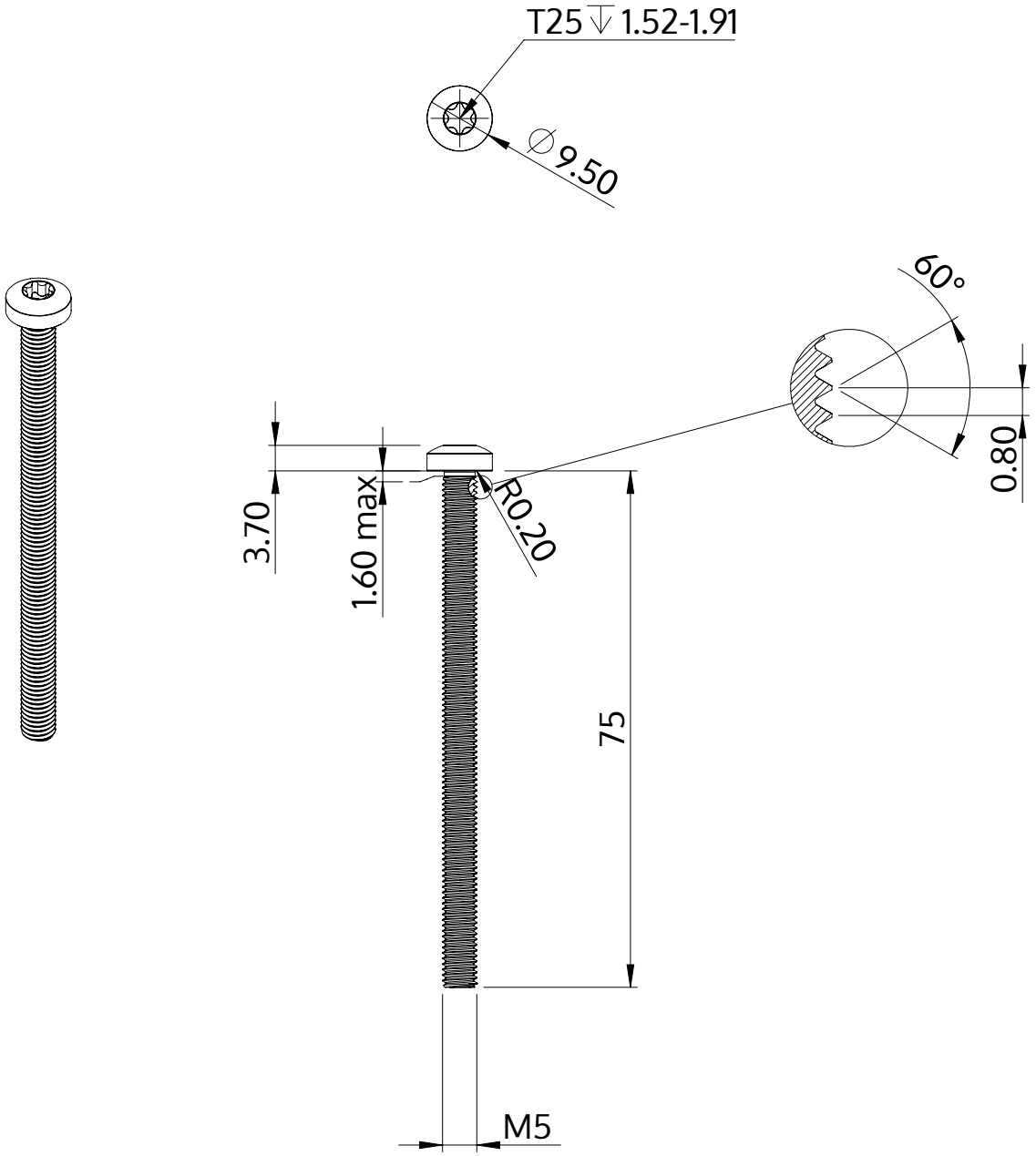

Descrizione	STM39 5.0x75.0 - T25
Materiale	acciaio inossidabile A2
Superficie	bianco-decapato e passivato
Peso	10.469 kg / 1000 pezzi

SCREWERK	**STM390500750E**	
Disegno metrico A4	Scala None:1	2024-04