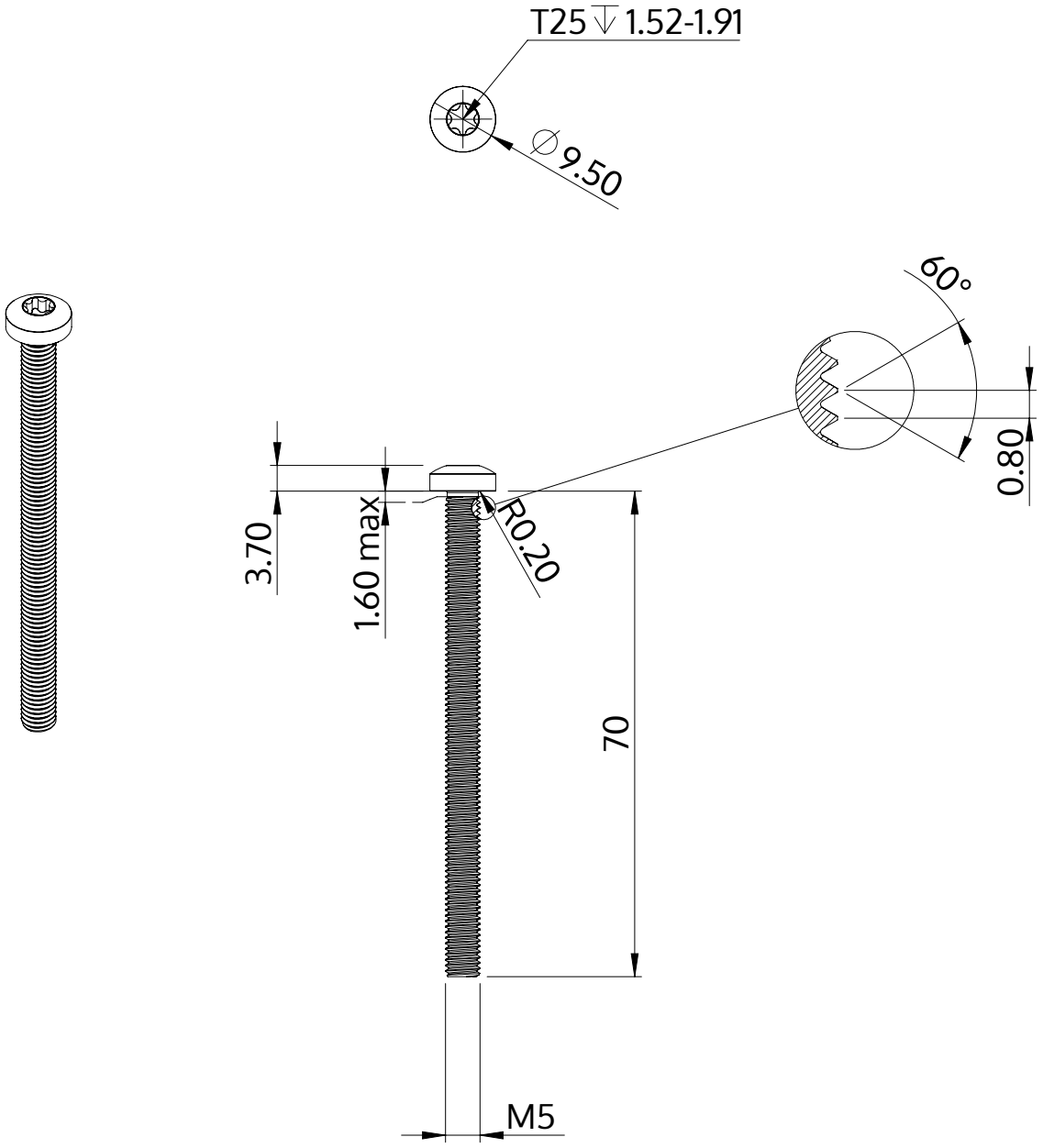


| | |
|---|---|
| Описание | STM39 5.0x70.0 - T25 |
| Материал | сталь, упрочненная |
| Поверхность | ZnNi, черная пассивировка+отжиг+масло |
| Вес | 9.860 kg / 1000 Штука |

| | | |
|---|---|---|
| SCREWERK | **STM390500700B** | |
| Метрический чертеж A4 | Шкала 2:1 | 2024-10 |