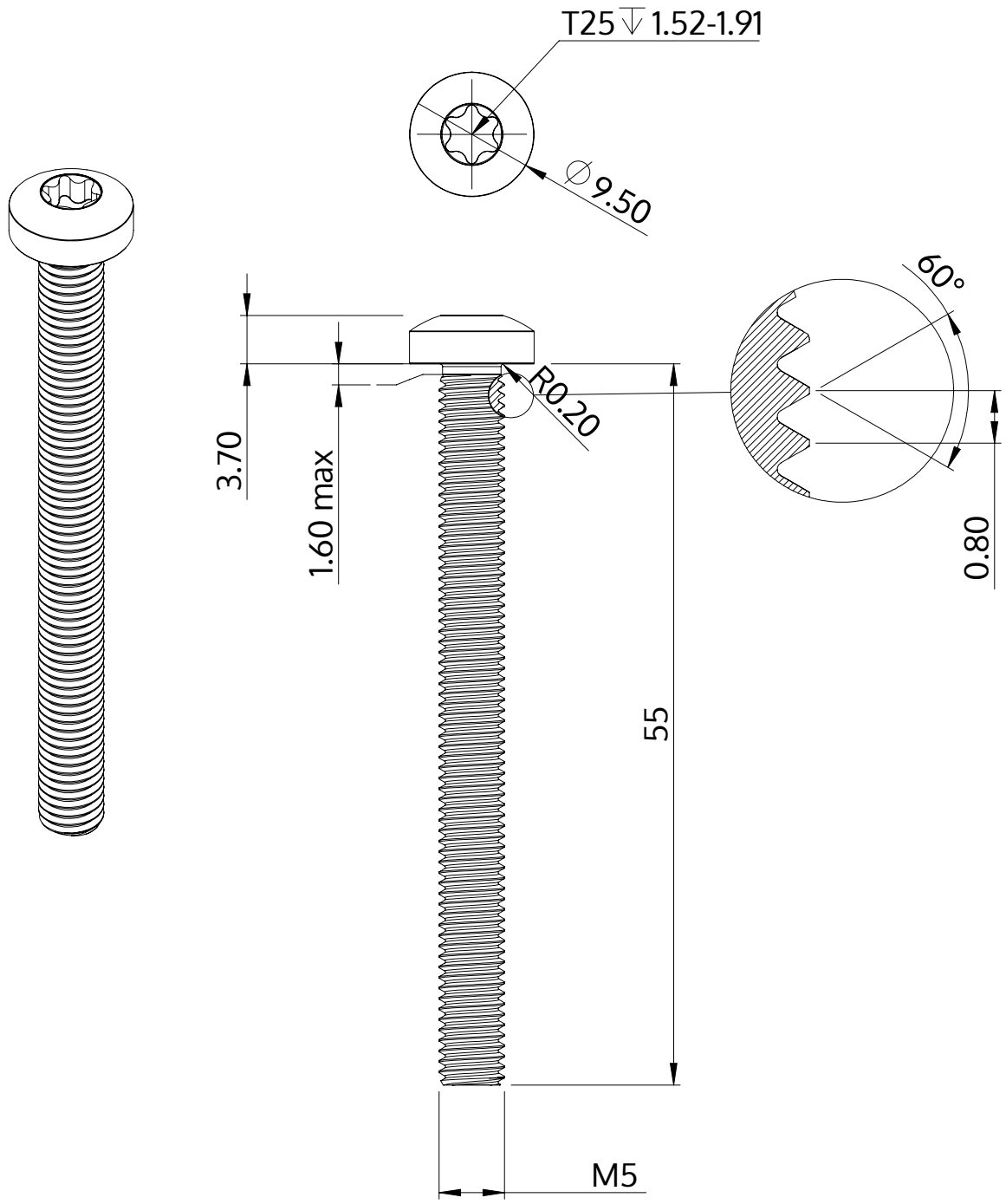

Descrição	STM39 5.0x55.0 - T25
Material	aço, endurecido
Superfície	zincado 5-7 µm, galvanizado, azul / passivado transparente
Peso	8.034 kg / 1000 peças

SCREWERK	**STM390500550S**	
Desenho Métrico A4	Escala 2:1	2024-10