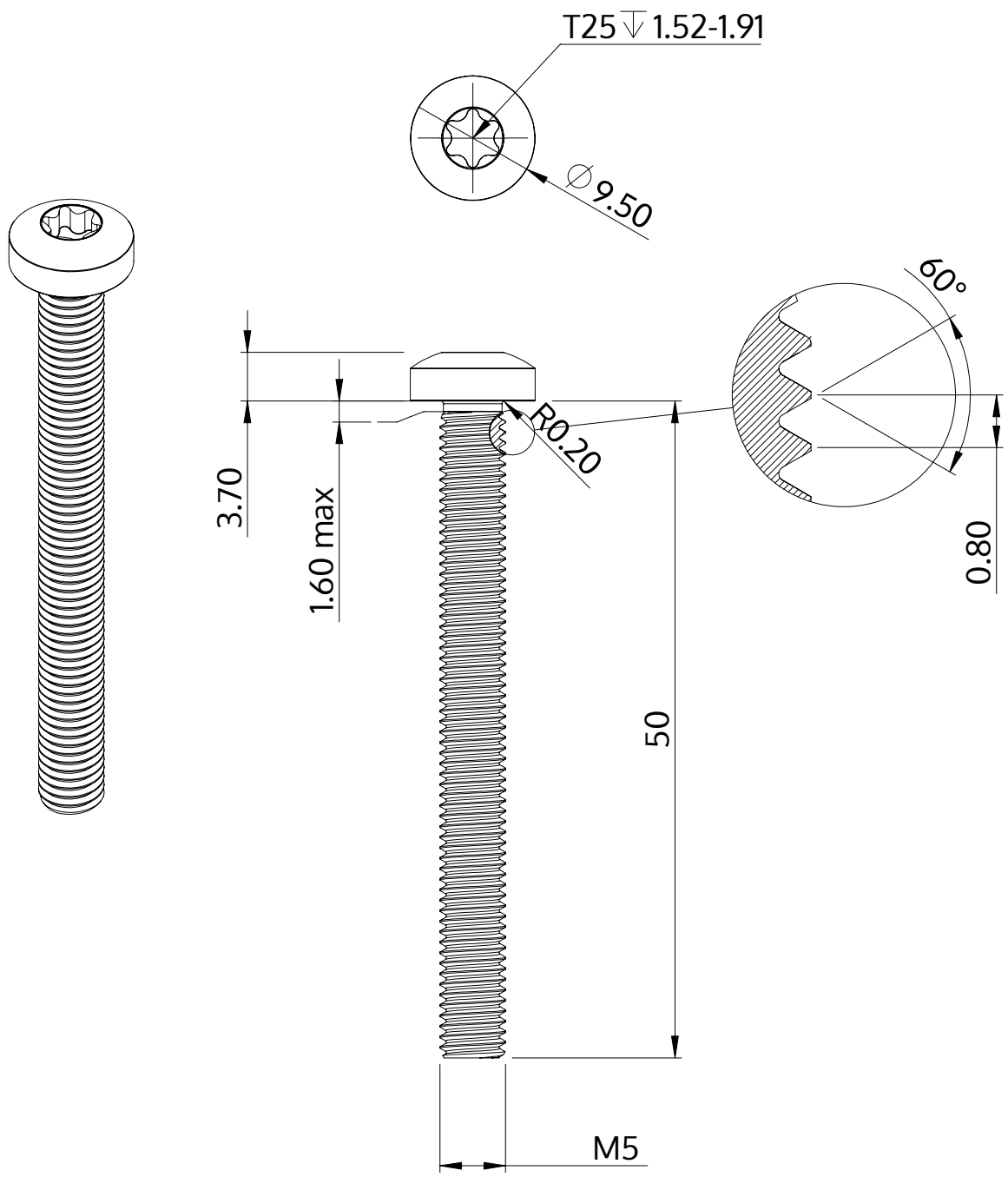

Açıklaması	STM39 5.0x50.0 - T25
Malzeme	Çelik, sertleştirilmiş
Kaplama	galvanizli 5-7 µm, temperliö mavi / şeffaf pasifleştirilmiştir
Ağırlık	7.426 kg / 1000 Adet

SCREWERK	**STM390500500S**	
Metrik çizim A4	Ölçeklendirme 2:1	2024-10