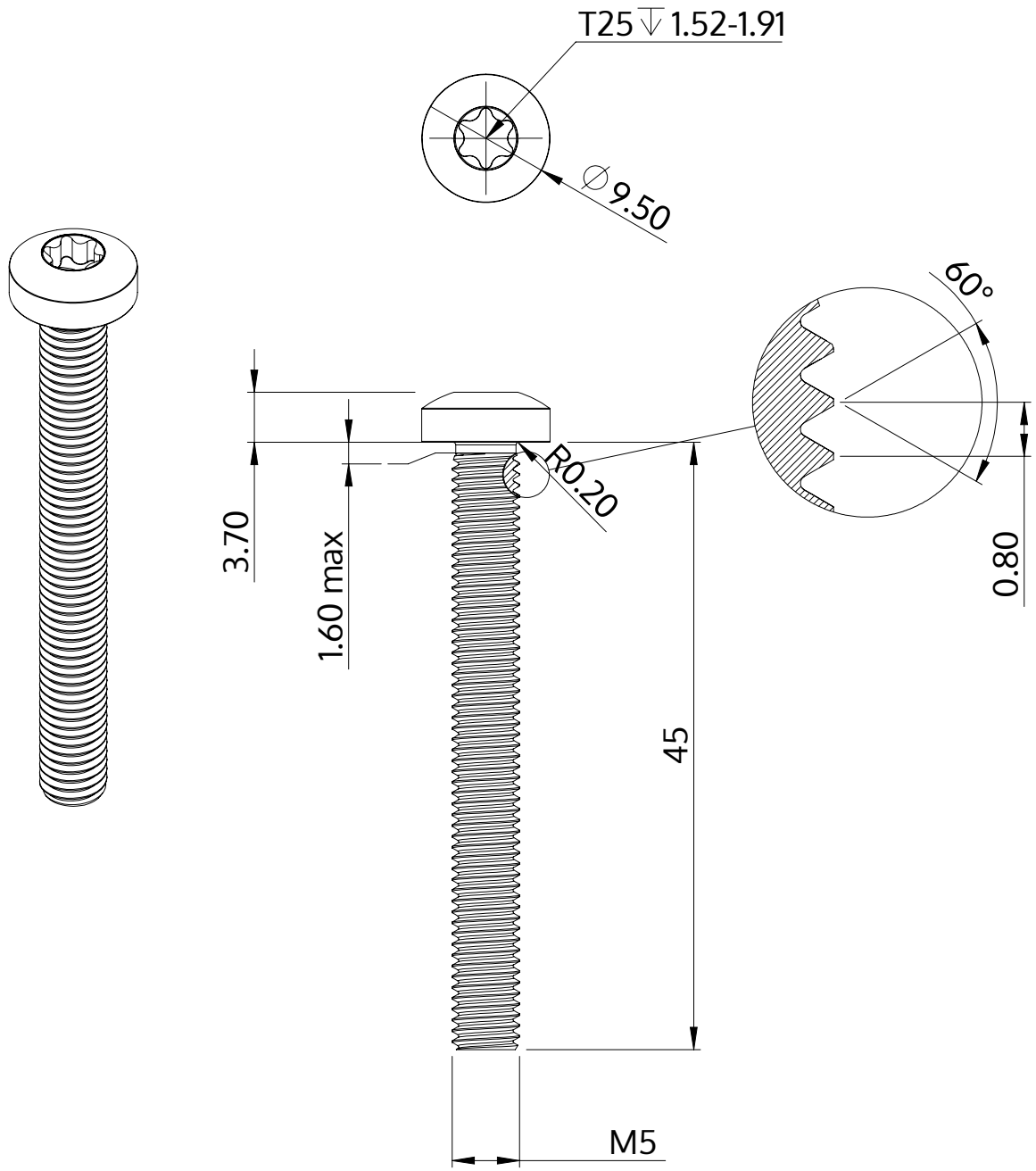

Beskrivelse	STM39 5.0x45.0 - T25
Materiale	Ædelstål A2
Overflade	blank, bejdset og passiveret
Vægt	6.817 kg / 1000 stykke

SCREWERK	**STM390500450E**	
Metrisk tegning A4	Skalering 2:1	2024-10