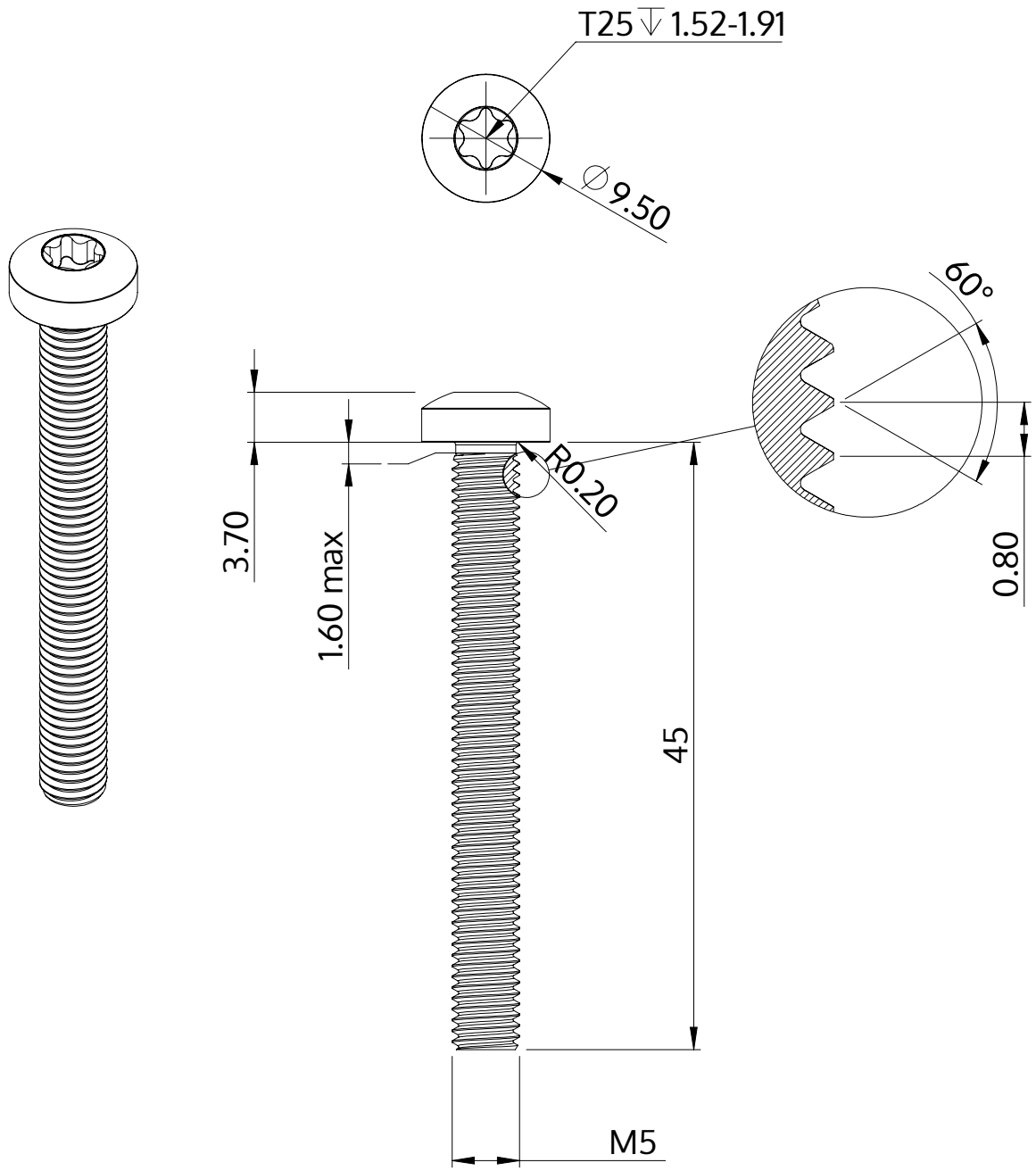

Opis	STM39 5.0x45.0 - T25
Materiał	Stal, hartowana
Powierzchnia	ZiNi czarna-pasywowana, temperowana, uszczelniona
Waga	6.817 kg / 1000 sztuk

SCREWERK	**STM390500450B**	
Rysunek metryczny A4	Skala 2:1	2024-05