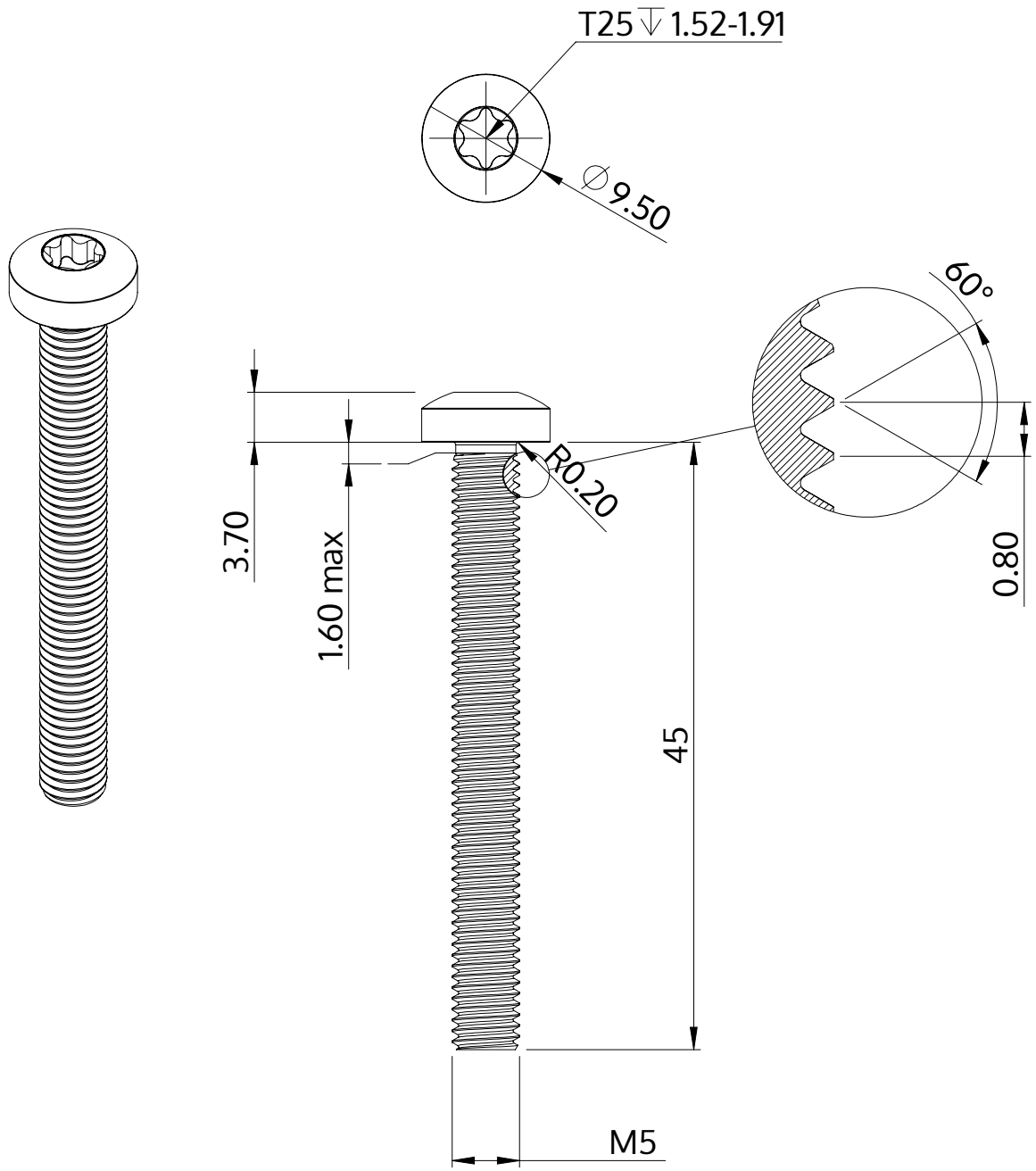

Description	STM39 5.0x45.0 - T25
Matière	Acier,trempé et revenu
Surface	Zinc Nickel passivé noir, trempée, scéllée
Poids	6.817 kg / 1000 Unité

SCREWERK	**STM390500450B**	
Dessin métrique A4	Redimensionner 2:1	2024-10