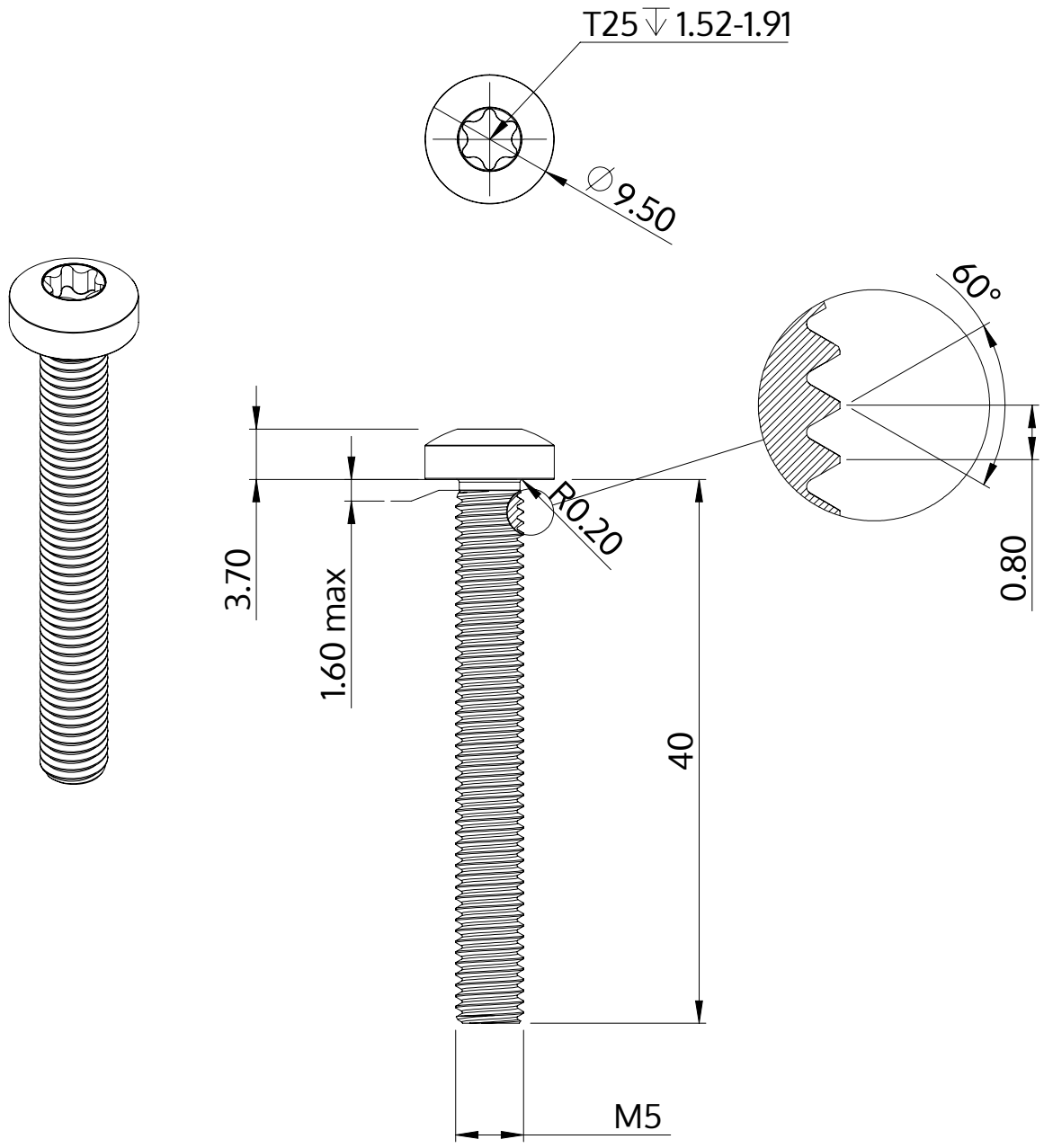

Beschreibung	STM39 5.0x40.0 - T25
Werkstoff	Stahl, vergütet
Oberfläche	verzinkt 5-7 µm, getempert, blau / transparent passiviert
Gewicht	6.209 kg / 1000 Stück

SCREWERK	**STM390500400S**	
Metrische Zeichnung A4	Skalierung 2:1	2024-10