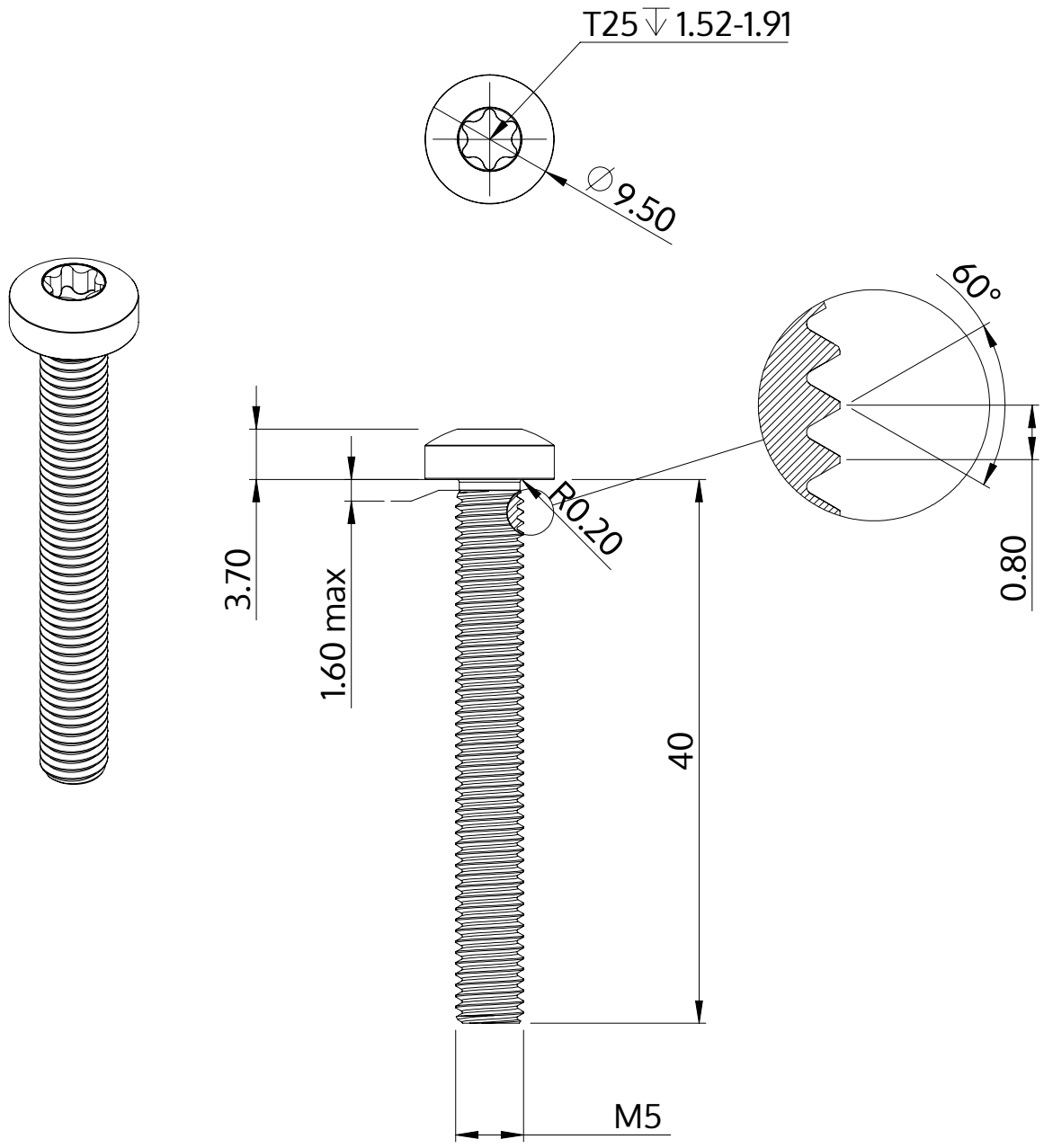

Описание	STM39 5.0x40.0 - T25
Материал	Нержавеющая сталь A2
Поверхность	Светлый отжиг и пассивация
Вес	6.209 kg / 1000 Штука

SCREWERK	**STM390500400E**	
Метрический чертеж A4	Шкала 2:1	2024-10