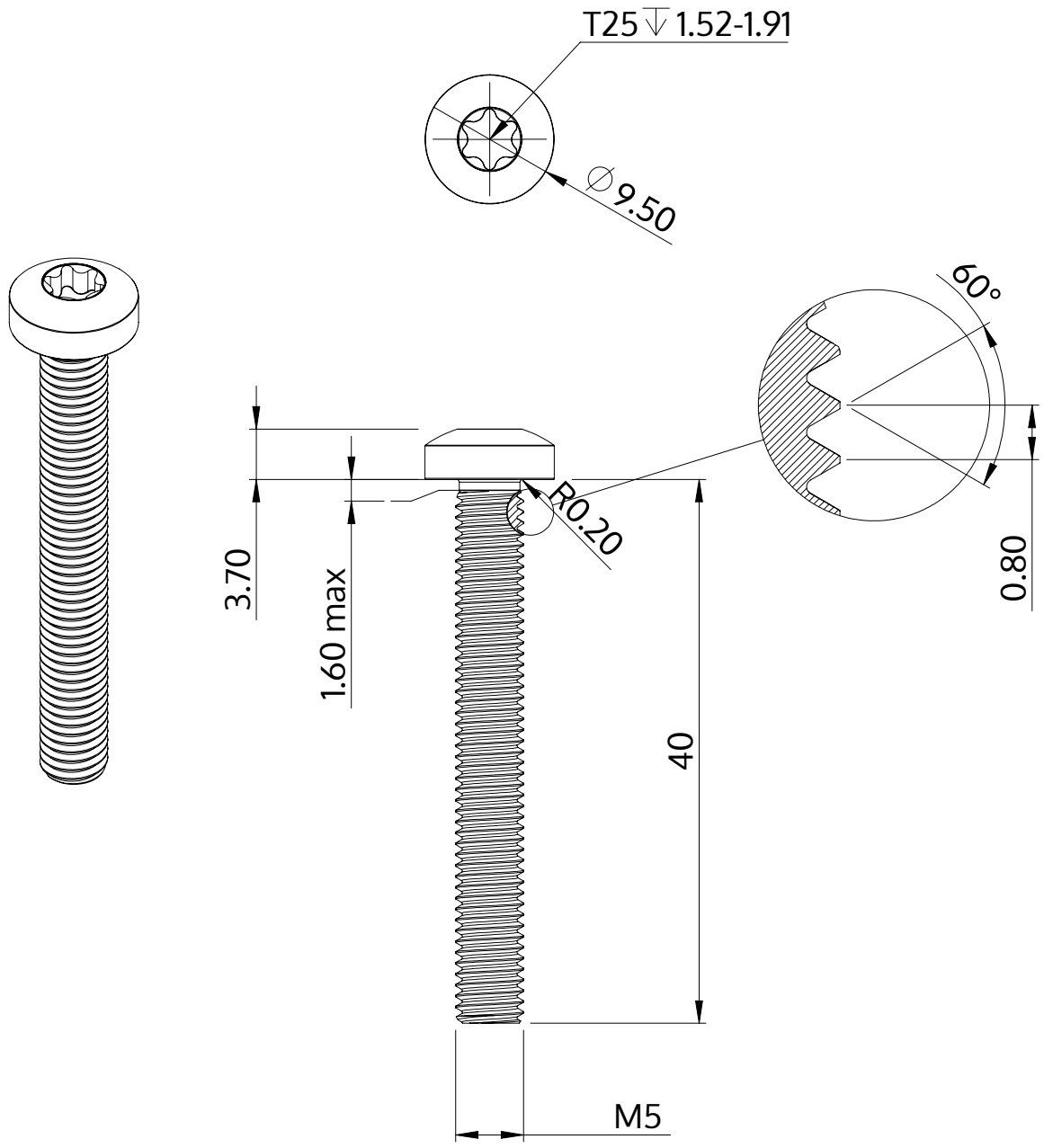

Description	STM39 5.0x40.0 - T25
Matière	acier inoxydable A2
Surface	brillant décapé et passivé
Poids	6.209 kg / 1000 Unité

SCREWERK	**STM390500400E**	
Dessin métrique A4	Redimensionner 2:1	2024-10