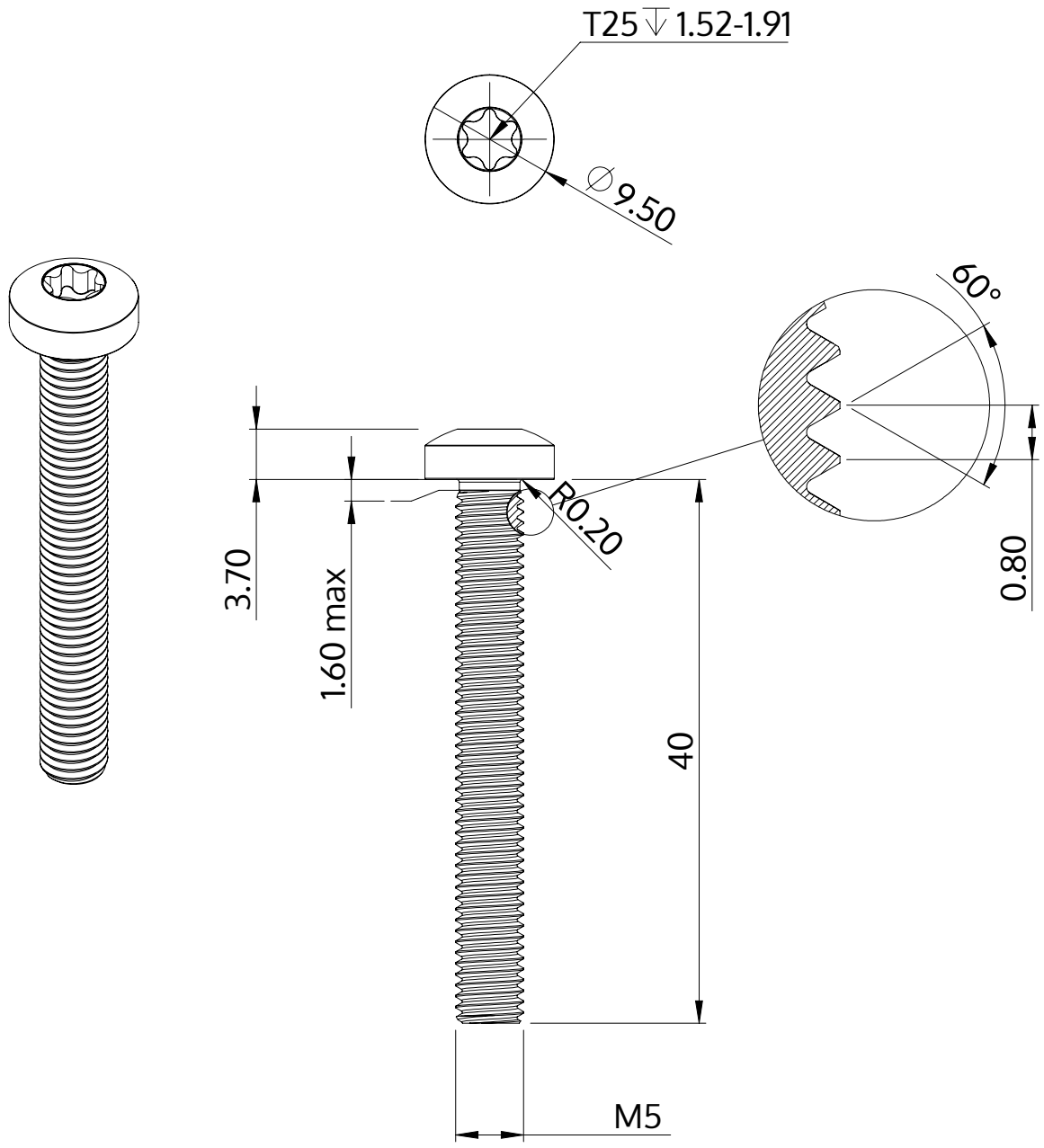

Açıklaması	STM39 5.0x40.0 - T25
Malzeme	Çelik, sertleştirilmiş
Kaplama	ZnNi siyah-pasifleştirilmiştir, temperlenmistir, kaplanmış
Ağırlık	6.209 kg / 1000 Adet

SCREWERK	**STM390500400B**	
Metrik çizim A4	Ölçeklendirme 2:1	2024-10