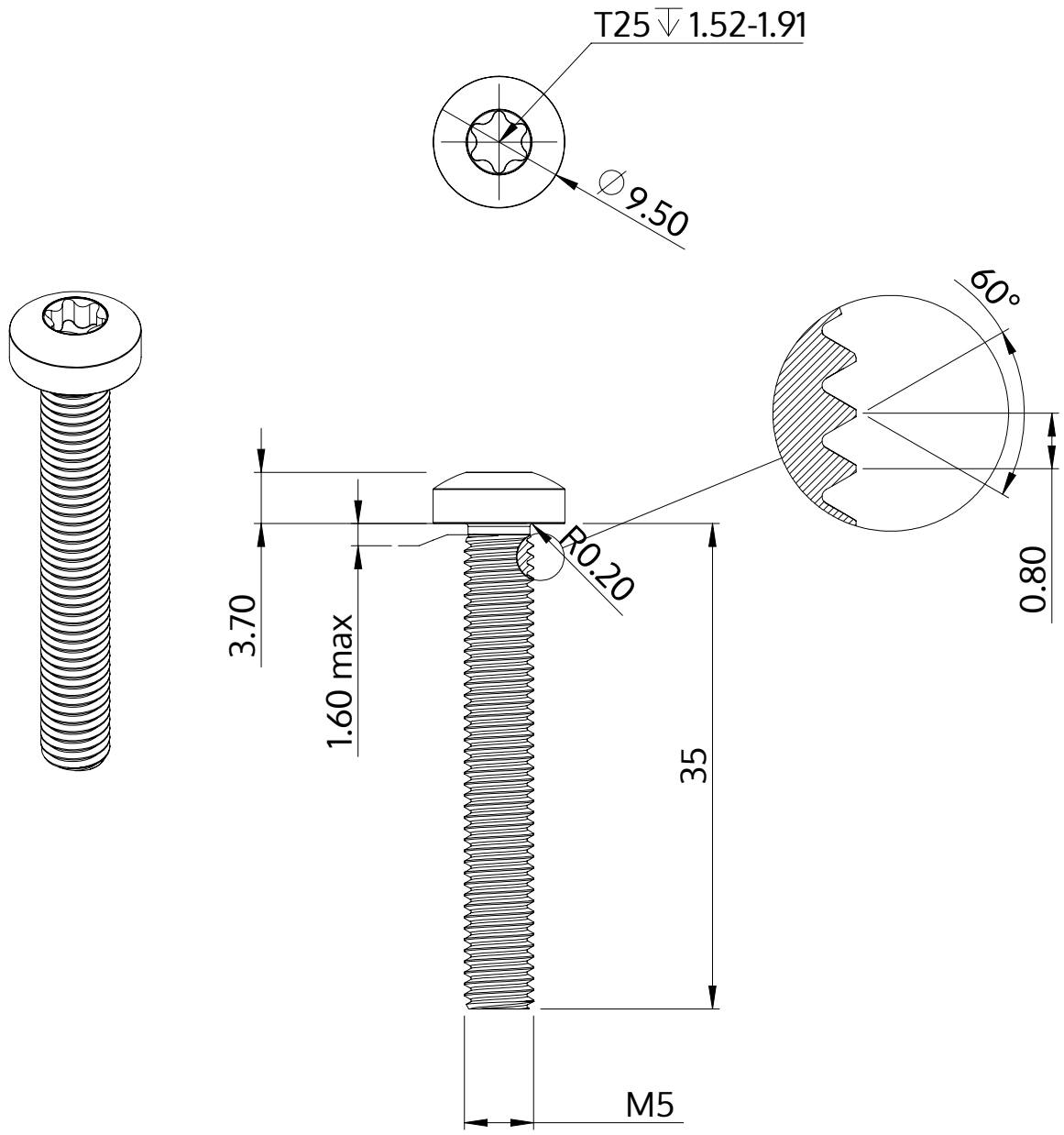

Beskrivning	STM39 5.0x35.0 - T25
Material	stål, härdat
Yta	förzinkad 5-7 µm, härdad, blå/transparent passiviserad
Vikt	5.600 kg / 1000 styck

SCREWERK	**STM390500350S**	
Metrisk skiss A4	Skala 2:1	2024-10