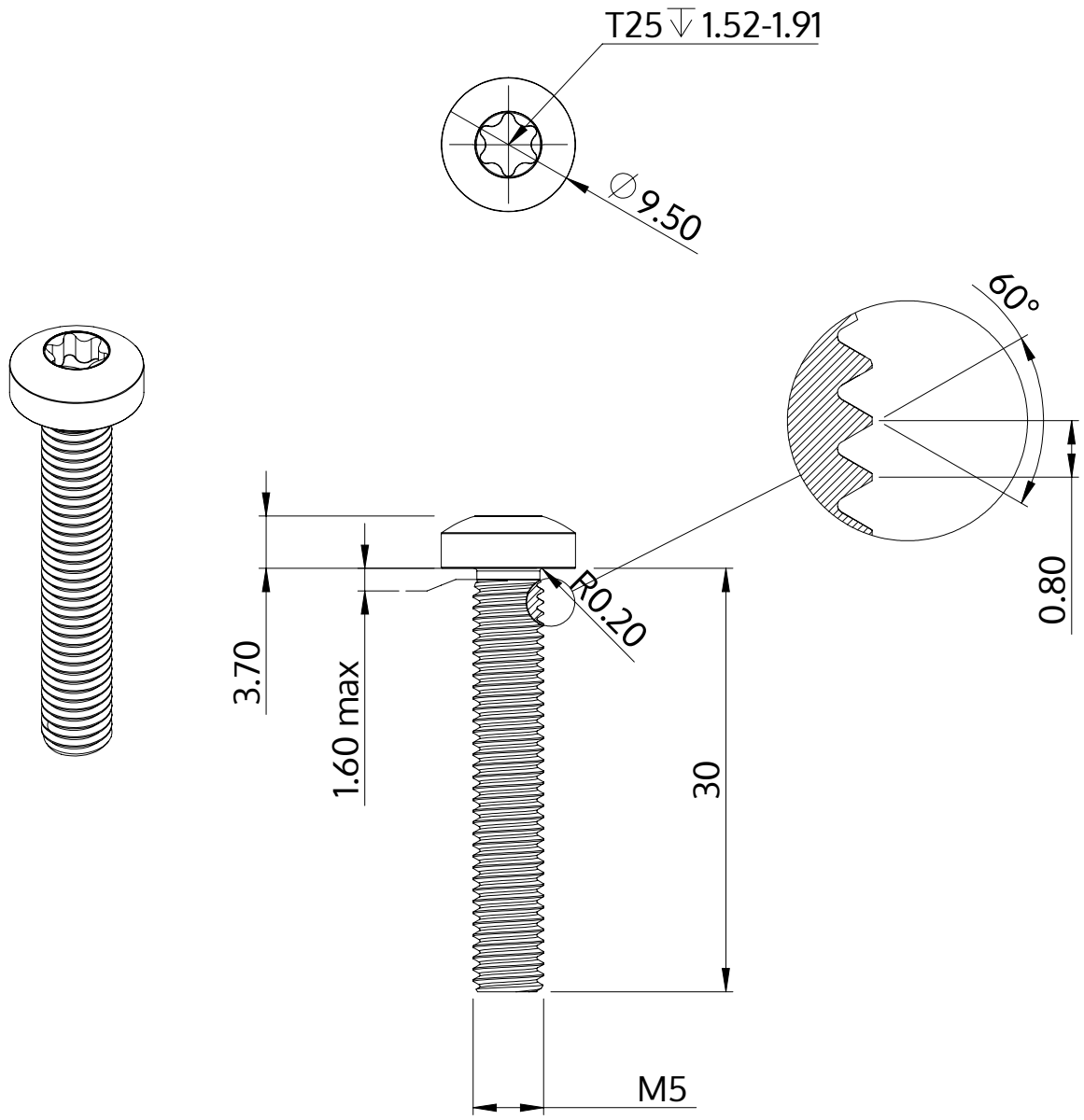

Descrizione	STM39 5.0x30.0 - T25
Materiale	acciaio inossidabile A2
Superficie	bianco-decapato e passivato
Peso	4.992 kg / 1000 pezzi

SCREWERK	**STM390500300E**	
Disegno metrico A4	Scala 2:1	2024-10