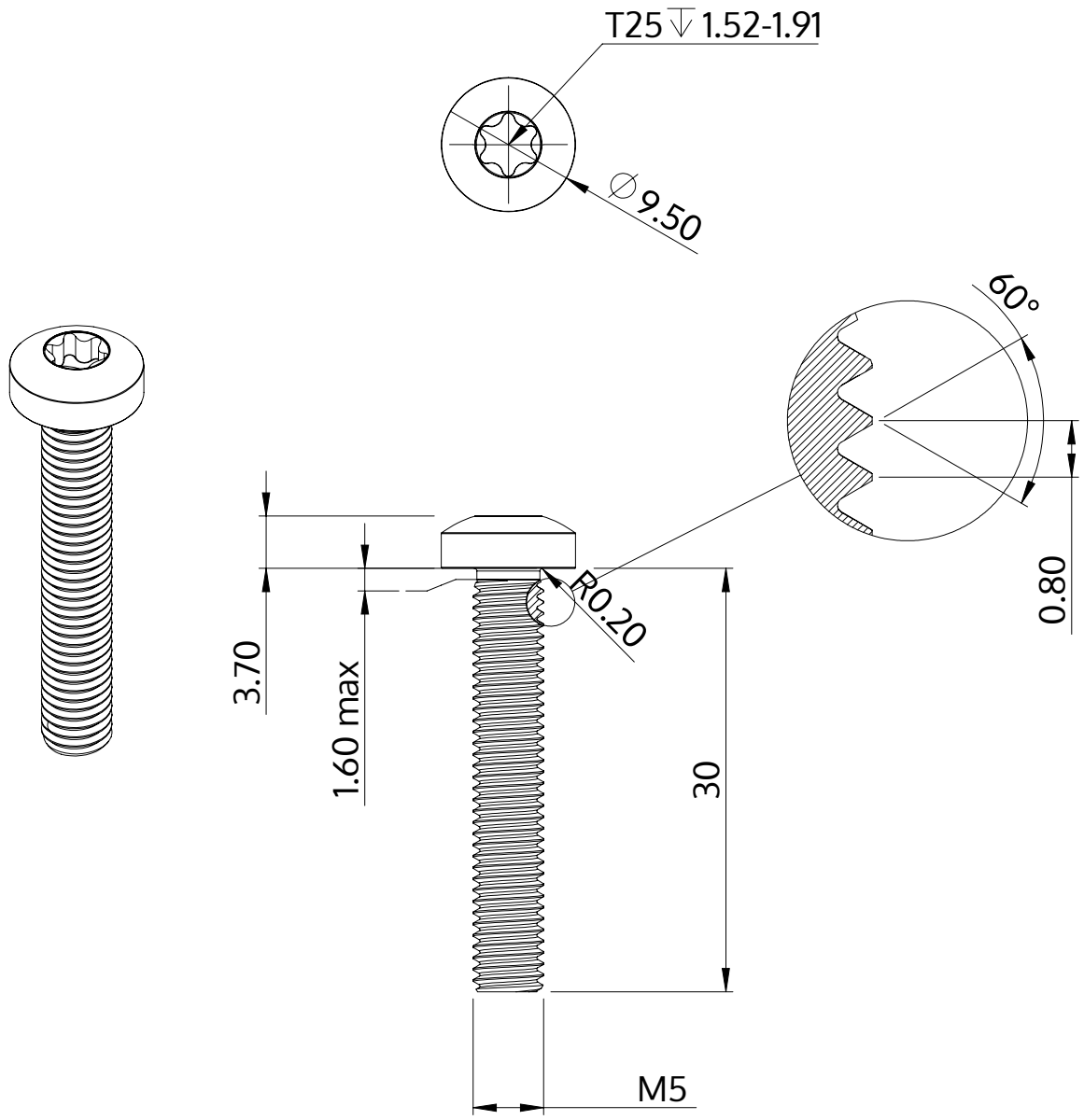

Descripción	STM39 5.0x30.0 - T25
Material	Acero Inoxidable A2
Superficie	Laminado brillante, barnizado y pasivado
Peso	4.992 kg / 1000 Piezas

SCREWERK	**STM390500300E**	
Diseño métrico	Escalada 2:1	2024-10