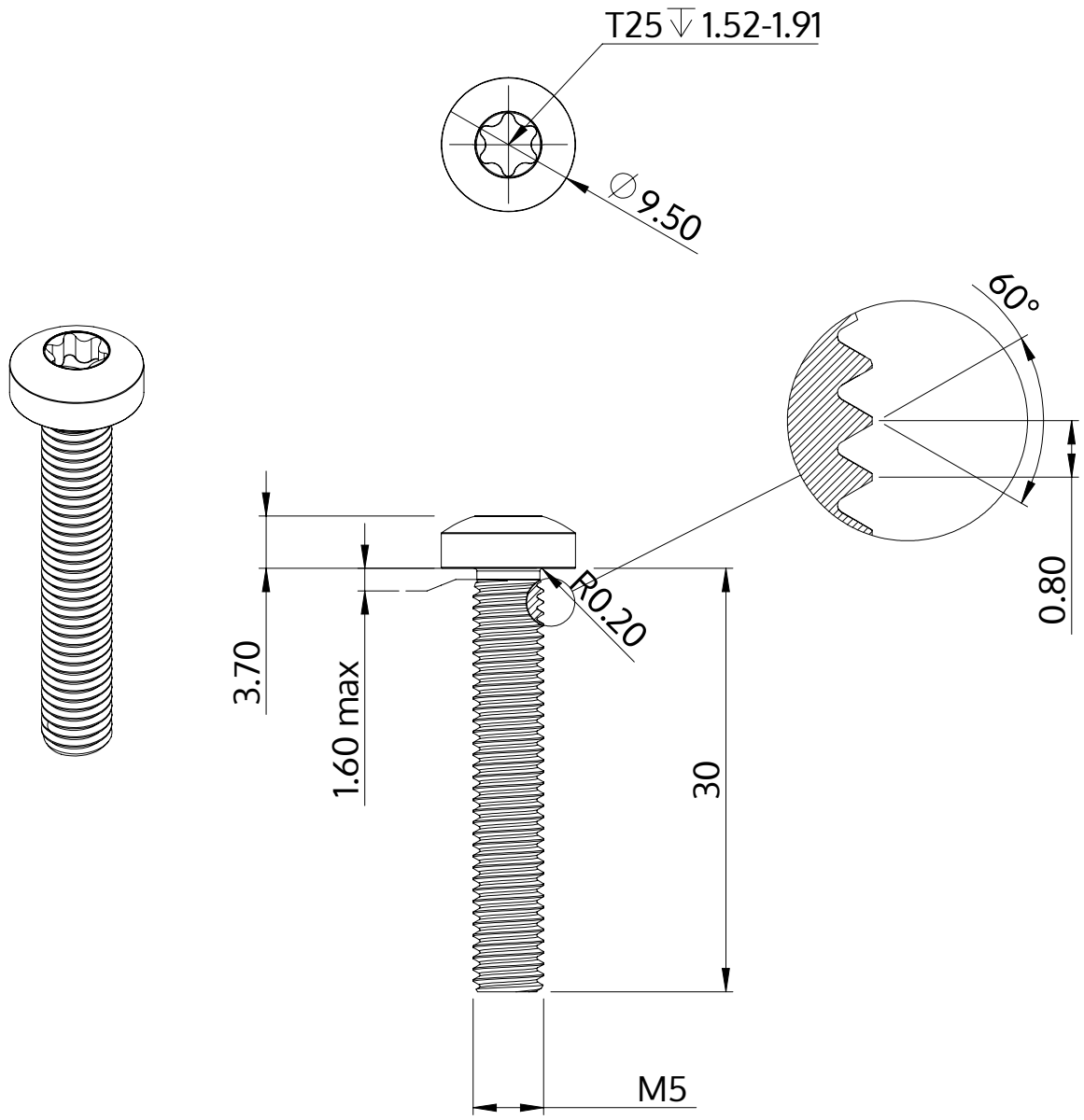

Descrizione	STM39 5.0x30.0 - T25
Materiale	acciaio, temprato
Superficie	Placcato Zinco-Nichel, passivato nero, ricotto, sigillato
Peso	4.992 kg / 1000 pezzi

SCREWERK	**STM390500300B**	
Disegno metrico A4	Scala None:1	2024-04