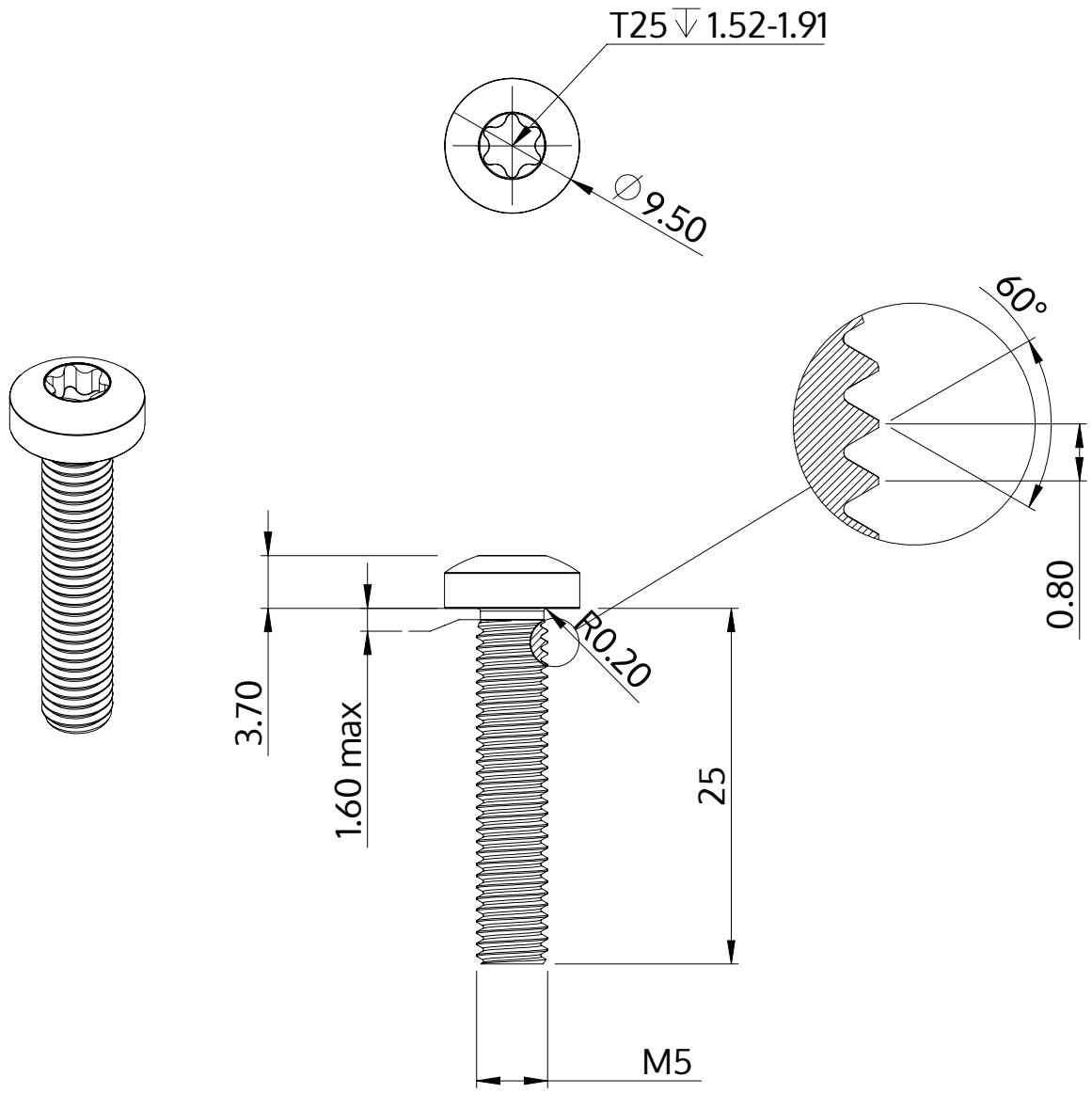

Popis	STM39 5.0x25.0 - T25
Materiál	Temperovaná ocel
Povrch	ZiNi černá-pasivovaná+temperovaná+utěsněná
Hmotnost	4.383 kg / 1000 Kus

SCREWERK	**STM390500250B**	
Metric výkres A4	Měřítko 2:1	2024-10